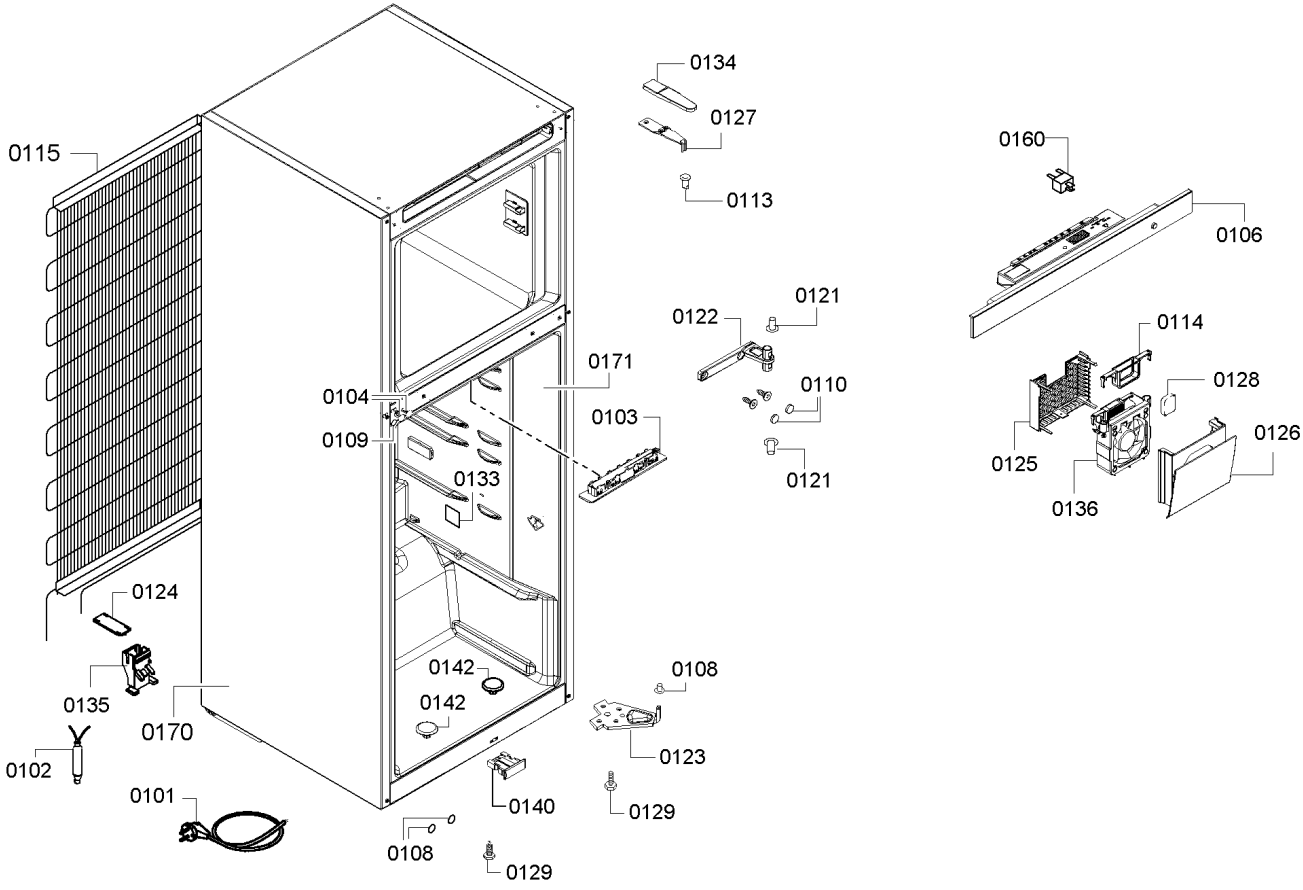
0134
0127
0113
0115
0160
0106
0121
0122
0114
0171
0110
0128
0104
0103
0109
0126
0125
0133
0121
0136
0124
0135
0142
0108
0142
0170
0123
0102
0140
0101
0129
0108
0129

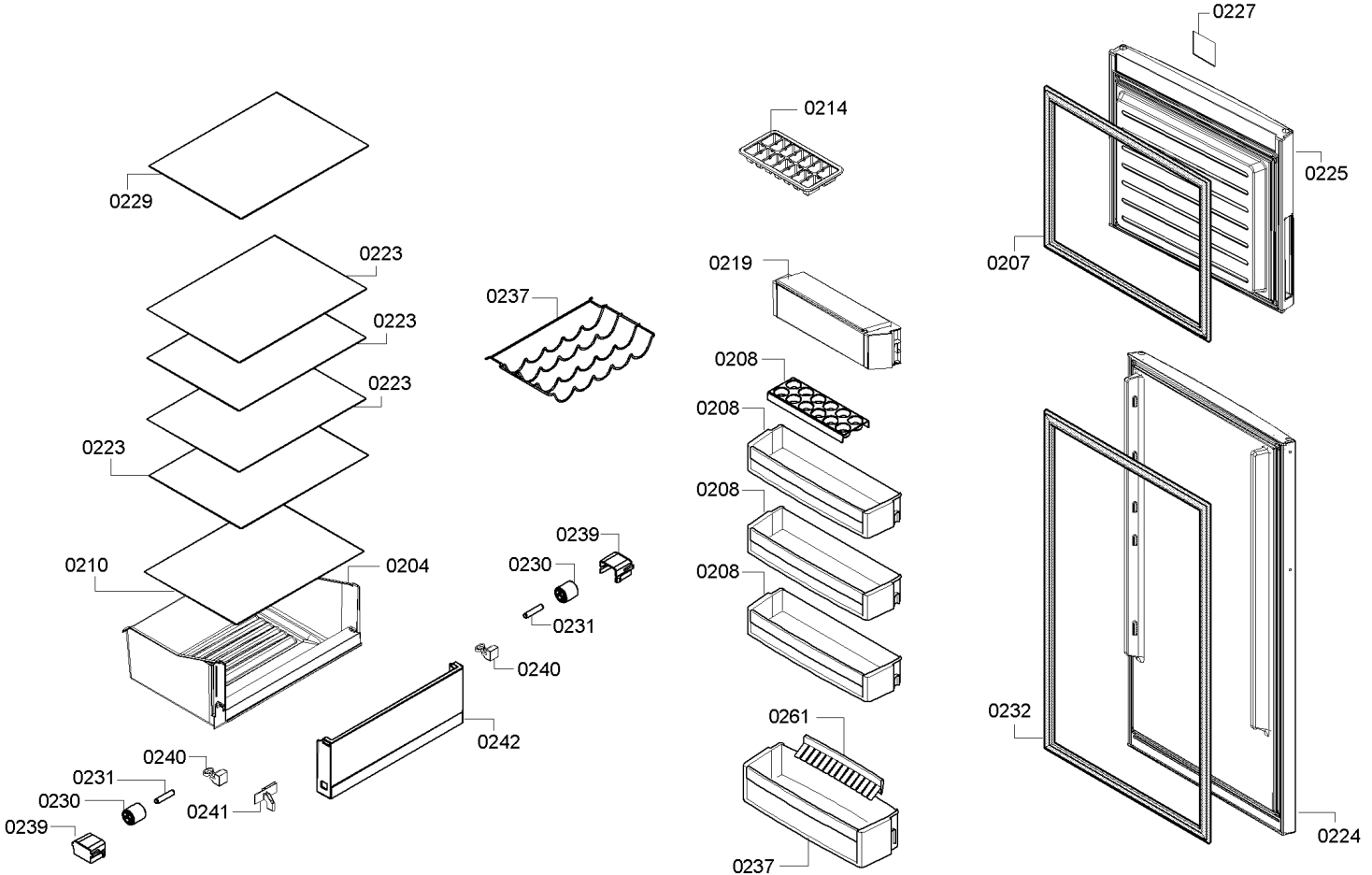
0227
0214
0225
0229
0207
0223
0219
0237
0223
0208
0223
0208
0223
0208
0239
0210
0204
0230
0208
0231
0240
0242
0261
0232
0240
0231
0230
0241
0239
0224
0237

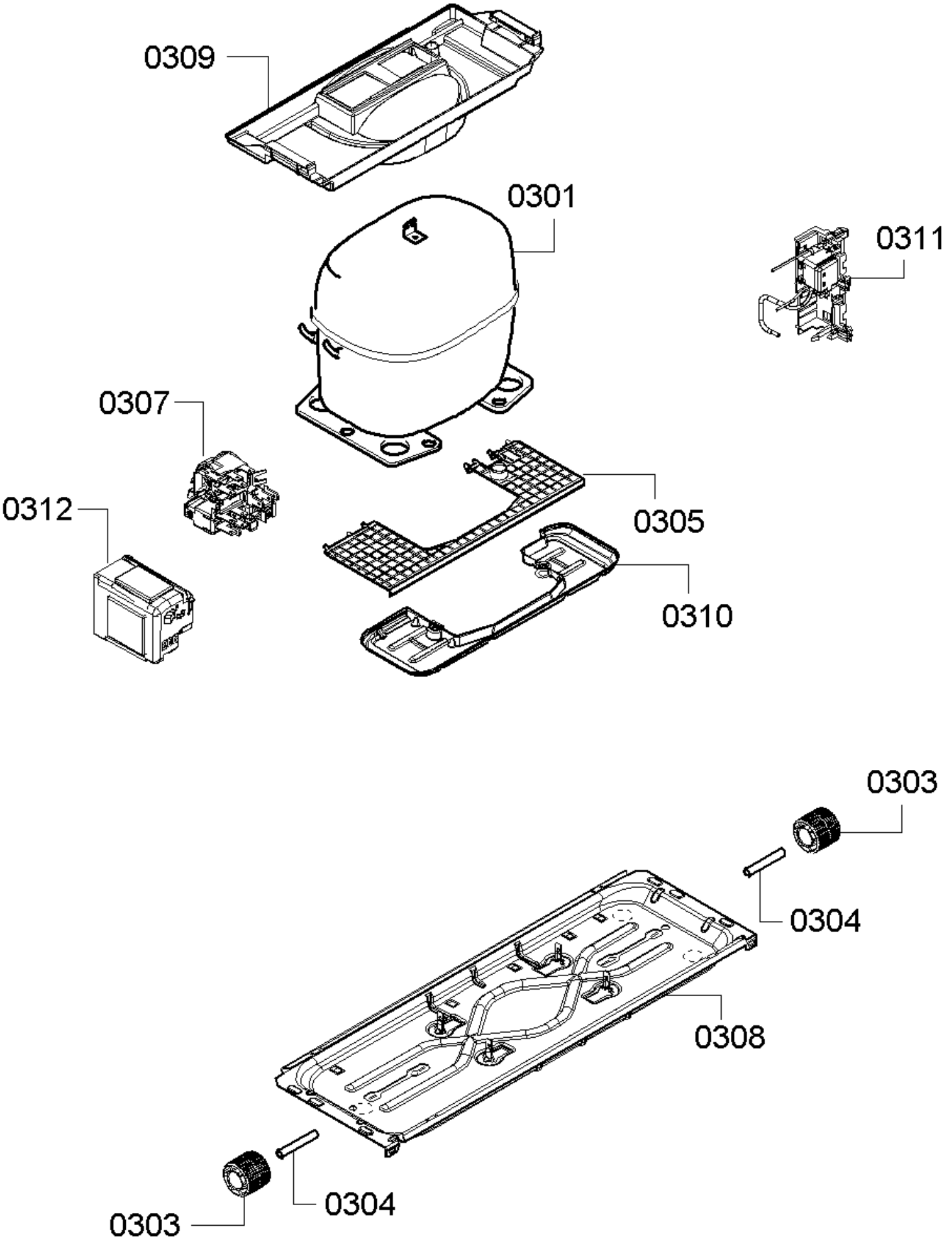
0309
0301
0311
0307
0312
0305
0310
0303
0304
0308
0304
0303