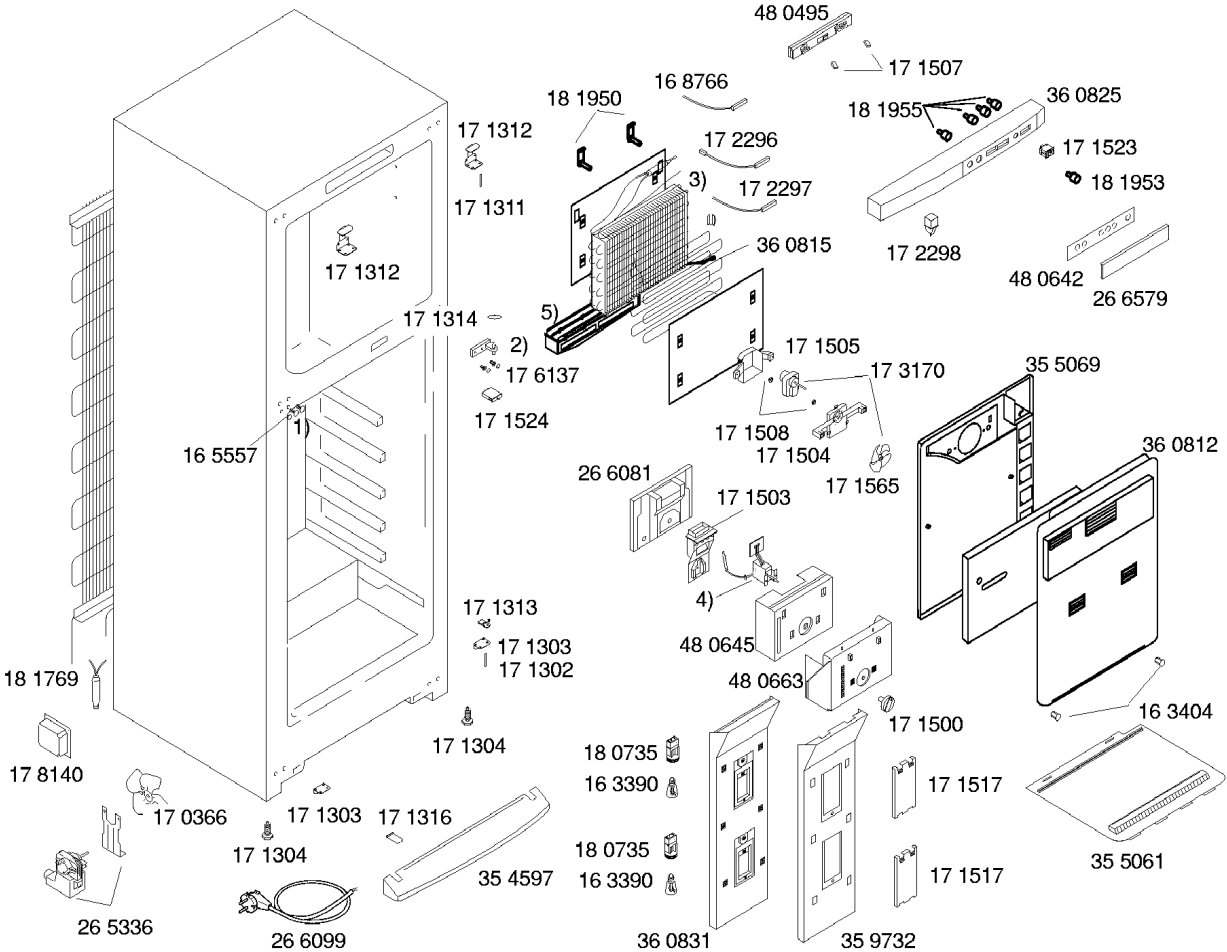
48 0495
17 1507
16 8766
18 1950
18 1955
36 0825
17 1312
17 2296
17 1523
3)
17 2297
18 1953
17 1311
36 0815
17 2298
48 0642
26 6579
17 1312
17 1314
5)
2)
17 1505
17 6137
17 3170
35 5069
17 1524
1)
17 1508
17 1504
36 0812
16 5557
17 1565
26 6081
17 1503
4)
17 1313
17 1303
17 1302
48 0645
18 1769
48 0663
16 3404
17 1500
17 1304
17 8140
18 0735
16 3390
17 1517
17 0366
17 1303
17 1316
17 1304
18 0735
16 3390
17 1517
35 5061
35 4597
26 5336
26 6099
36 0831
35 9732

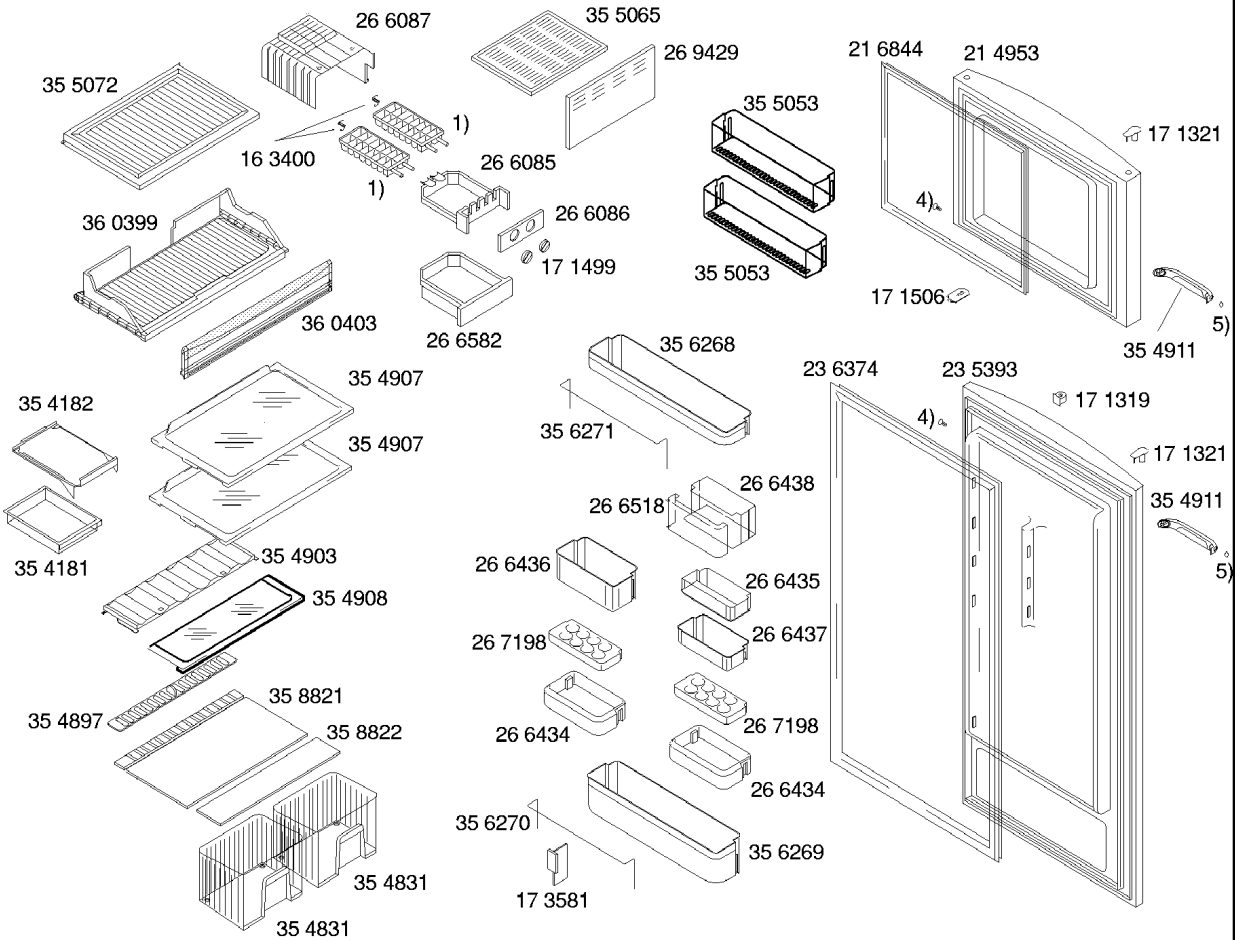
26 6087
35 5065
26 9429
21 6844
21 4953
35 5072
35 5053
17 1321
1)
16 3400
26 6085
1)
4)
36 0399
26 6086
17 1499
35 5053
17 1506
5)
36 0403
26 6582
35 4911
35 6268
23 6374
23 5393
35 4907
35 4182
17 1319
4)
35 6271
35 4907
17 1321
26 6438
26 6518
35 4911
35 4181
35 4903
26 6436
26 6435
5)
35 4908
26 7198
26 6437
35 8821
35 4897
26 7198
35 8822
26 6434
26 6434
35 6270
35 6269
35 4831
17 3581
35 4831