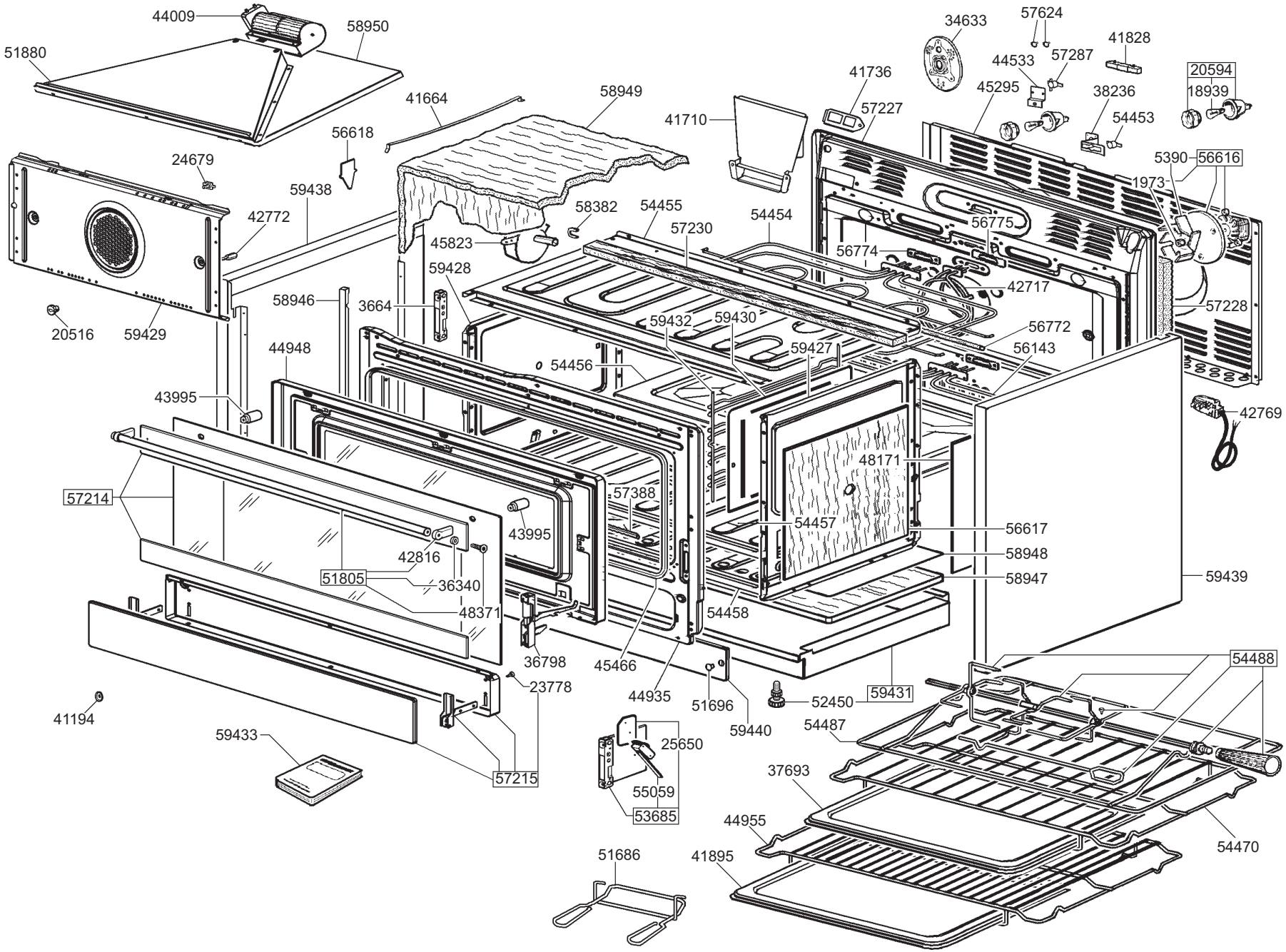
44009
58950
51880
41664
58949
56618
24679
59438
42772
41710
41736
57227
34633
57624
41828
44533
57287
45295
38236
54453
20594
18939
5390
56616
1973
58382
54455
54454
57230
45823
56775
56774
42717
59428
58946
3664
57228
20516
59429
59432
59430
56772
56143
44948
59427
54456
43995
42769
48171
57214
57388
43995
54457
56617
42816
58948
51805
36340
58947
59439
48371
54458
36798
45466
54488
23778
44935
51696
52450
59431
41194
59440
54487
59433
25650
37693
57215
55059
53685
44955
54470
51686
41895

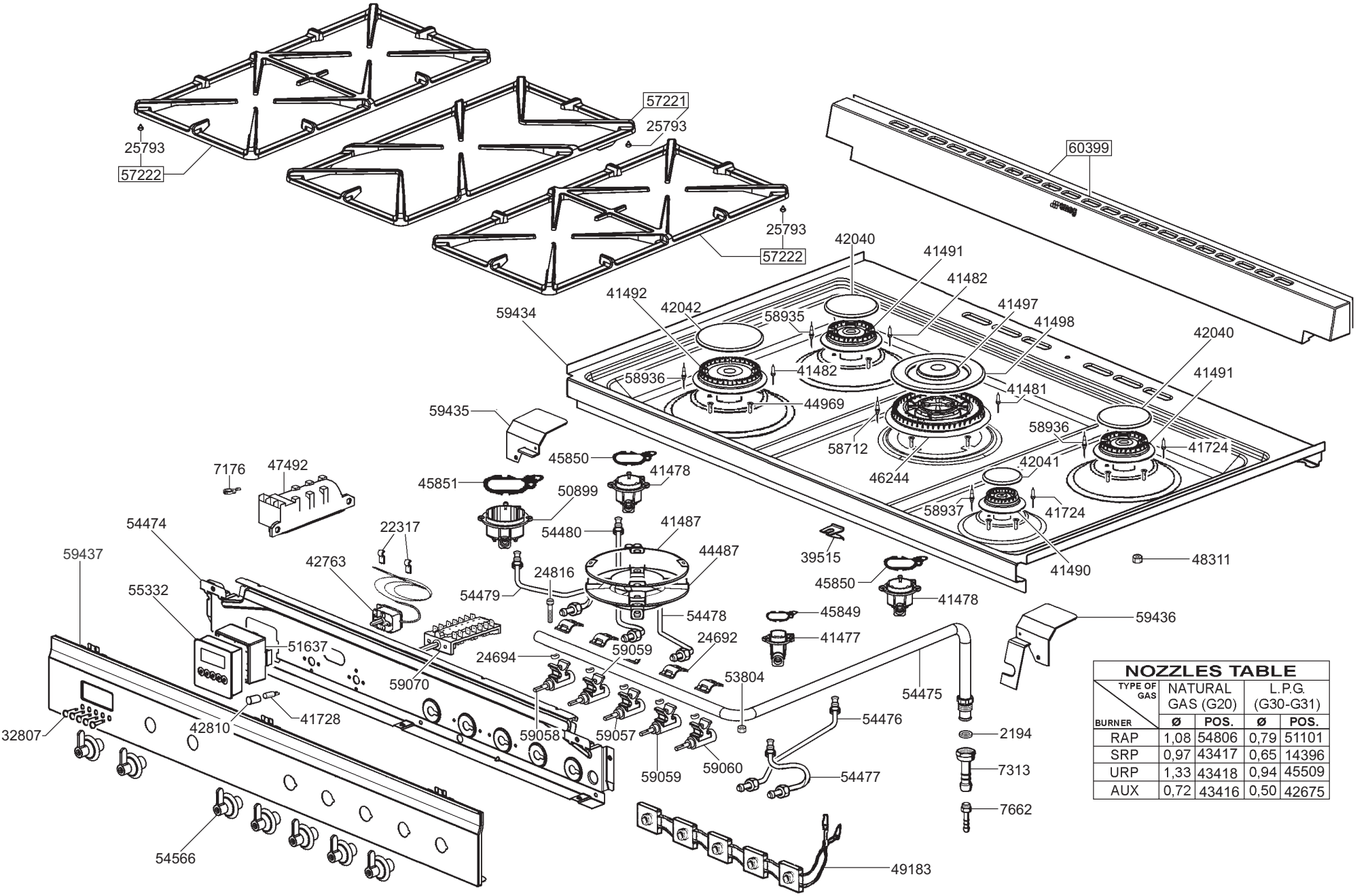

NOZZLES TABLE

TYPE OF GAS / BURNER	NATURAL GAS (G20)		L.P.G. (G30-G31)	
	Ø	POS.	Ø	POS.
RAP	1,08	54806	0,79	51101
SRP	0,97	43417	0,65	14396
URP	1,33	43418	0,94	45509
AUX	0,72	43416	0,50	42675