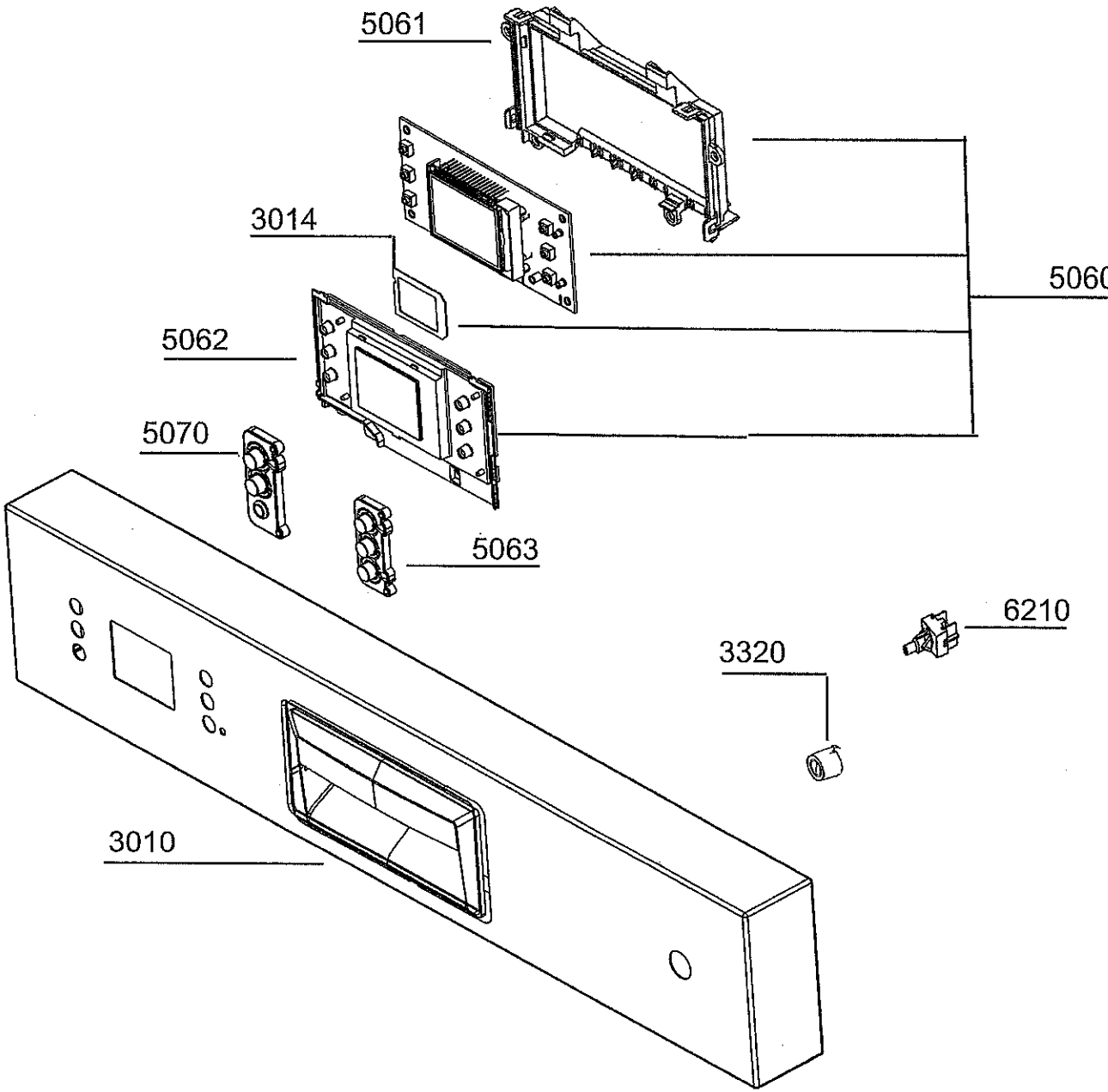
5061
3014
5060
5062
5070
5063
6210
3320
3010

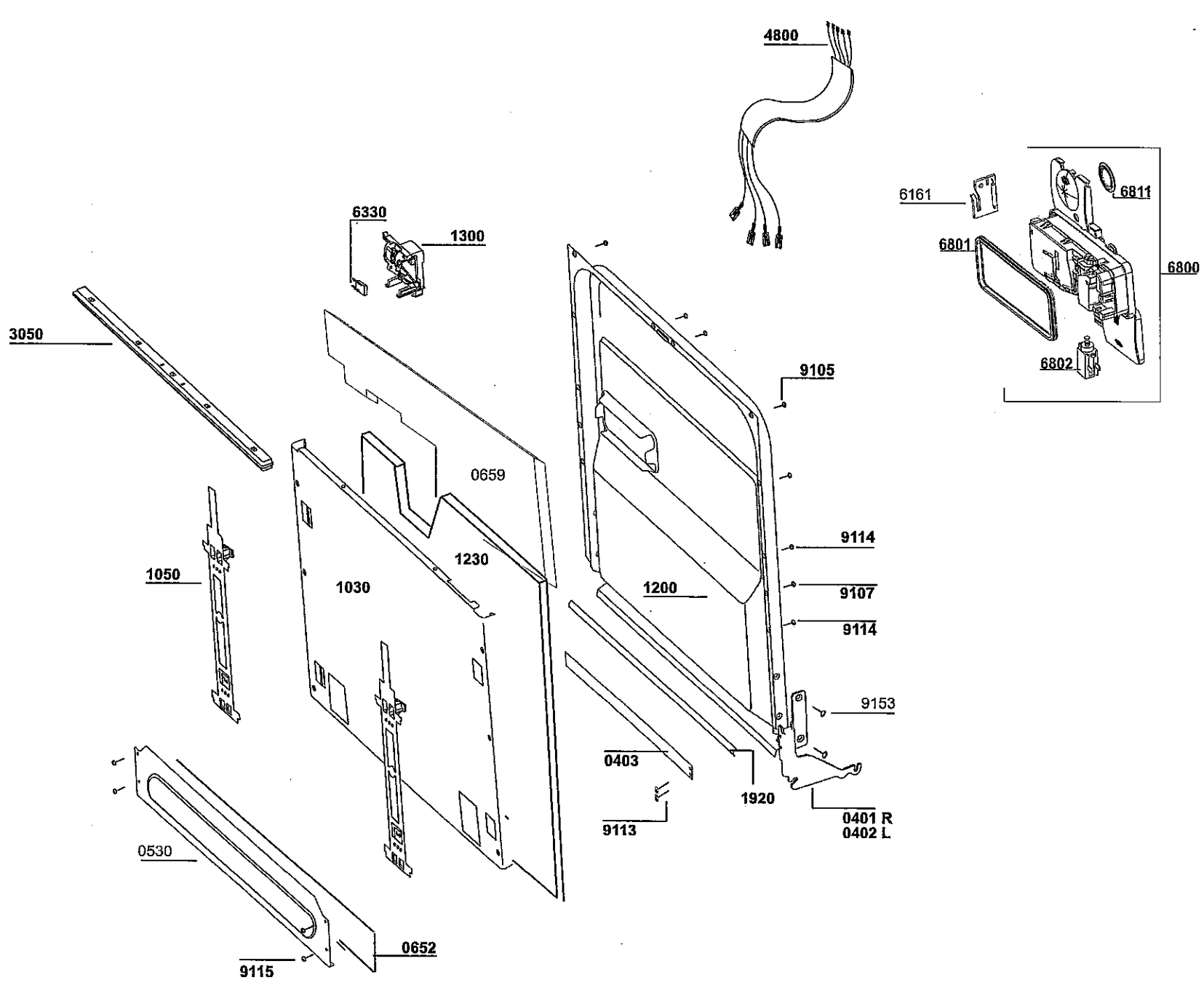
4800
6161
6811
6801
6800
6802
6330
1300
3050
9105
0659
9114
1230
1050
1030
1200
9107
9114
9153
0403
1920
9113
0401 R
0402 L
0530
0652
9115

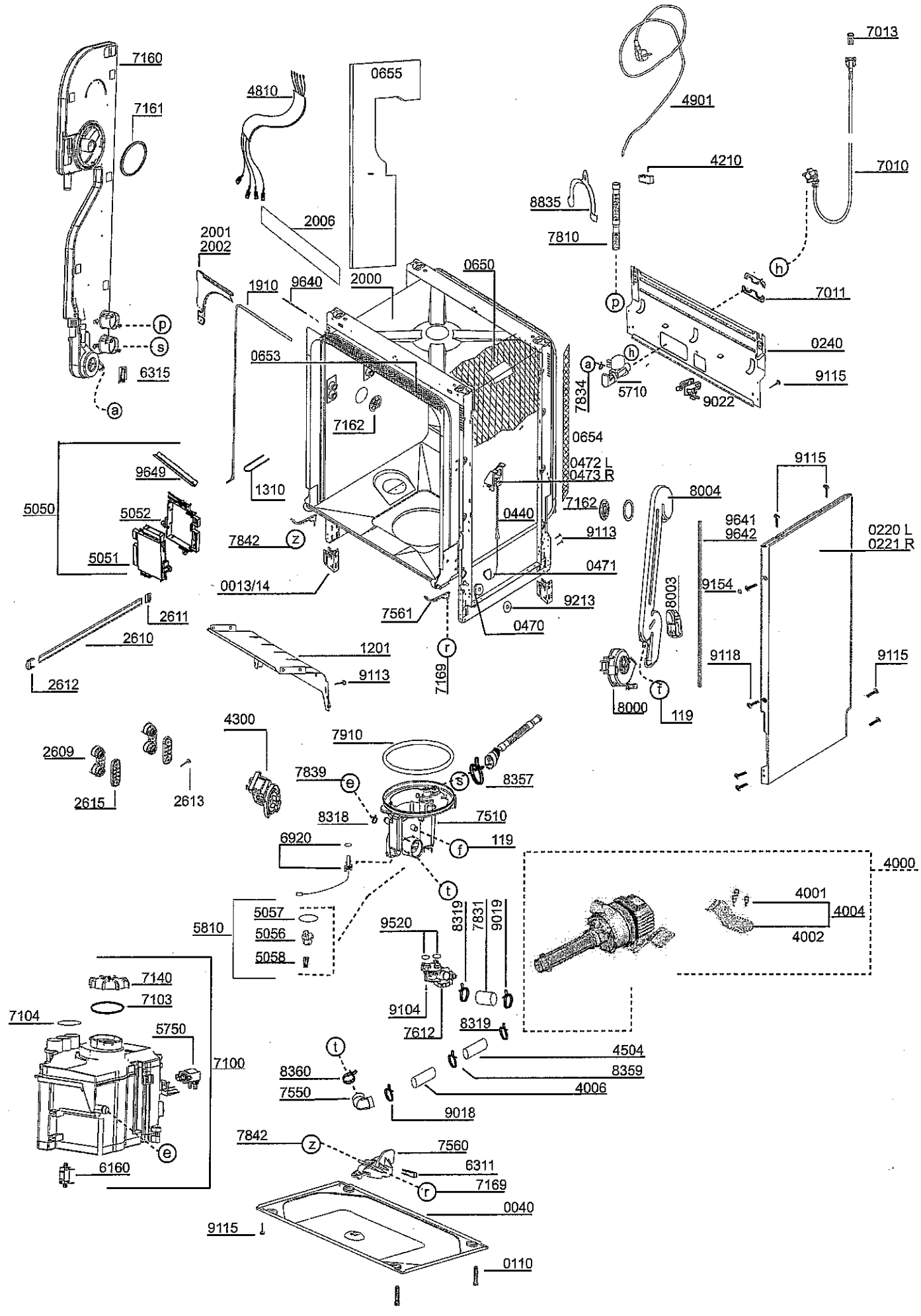

7160
7161
4810
0655
4901
7013
4210
7010
8835
7810
2006
2001
2002
1910
9640
2000
0650
7011
0240
9115
0653
6315
5710
9022
7834
7162
0654
0472 L
0473 R
9649
1310
5050
5052
5051
7842
0440
7162
9113
8004
9641
9642
0220 L
0221 R
0471
0013/14
9213
9154
8003
2611
2610
7561
0470
1201
9113
7169
2612
9118
9115
8000
119
4300
7910
2609
7839
8357
2615
2613
8318
7510
6920
119
4000
4001
4004
4002
5057
5056
5058
5810
9520
8319
7831
9019
7140
7103
7104
5750
9104
7612
8319
7100
4504
8360
8359
7550
4006
9018
7842
7560
6160
6311
7169
0040
9115
0110

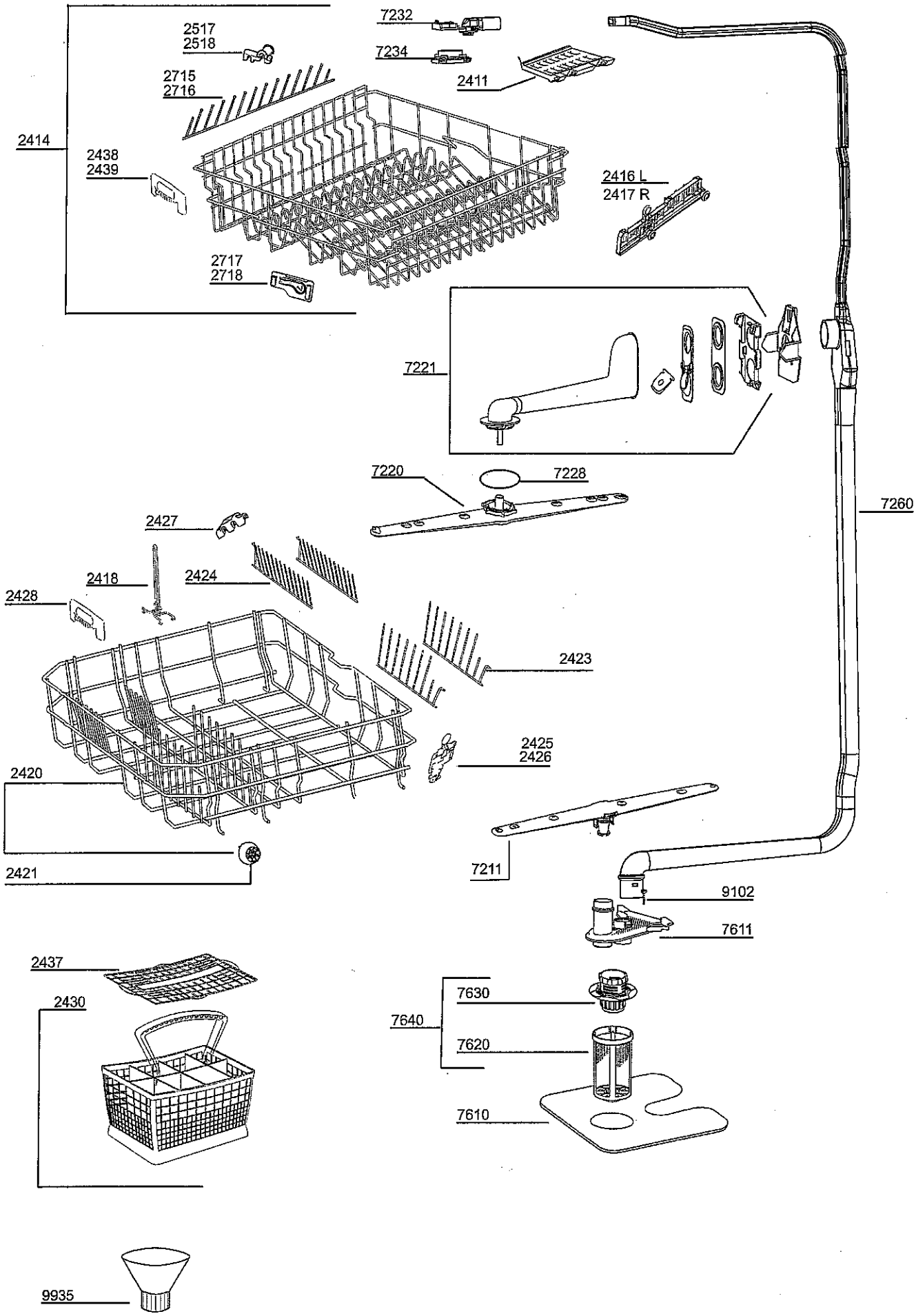
7232
2517
2518
7234
2715
2716
2411
2414
2438
2439
2416 L
2417 R
2717
2718
7221
7220
7228
7260
2427
2418
2424
2428
2423
2425
2426
2420
2421
7211
9102
7611
2437
2430
7630
7640
7620
7610
9935