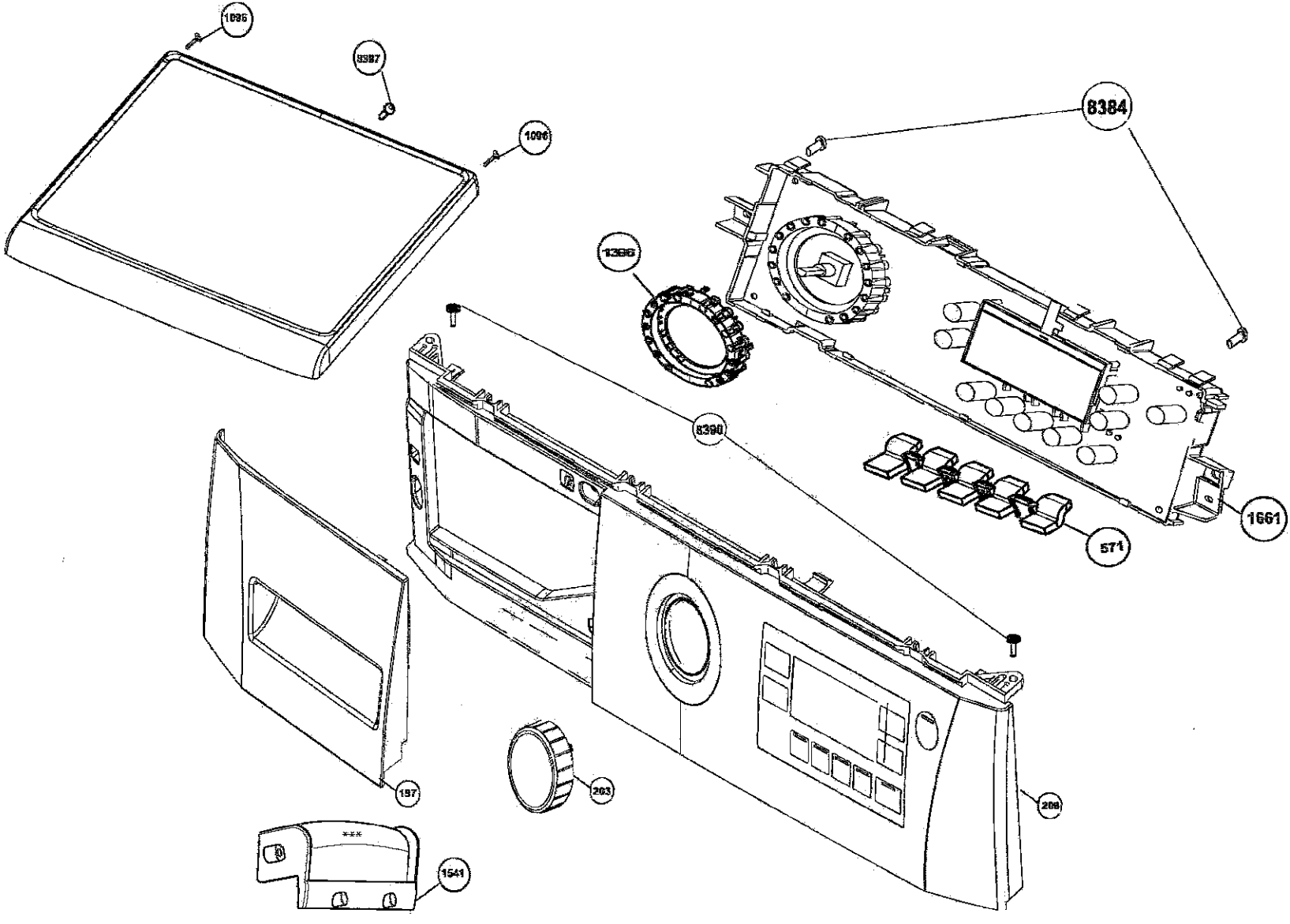
1096
8997
1096
8384
1366
8390
1661
571
197
203
209
1541

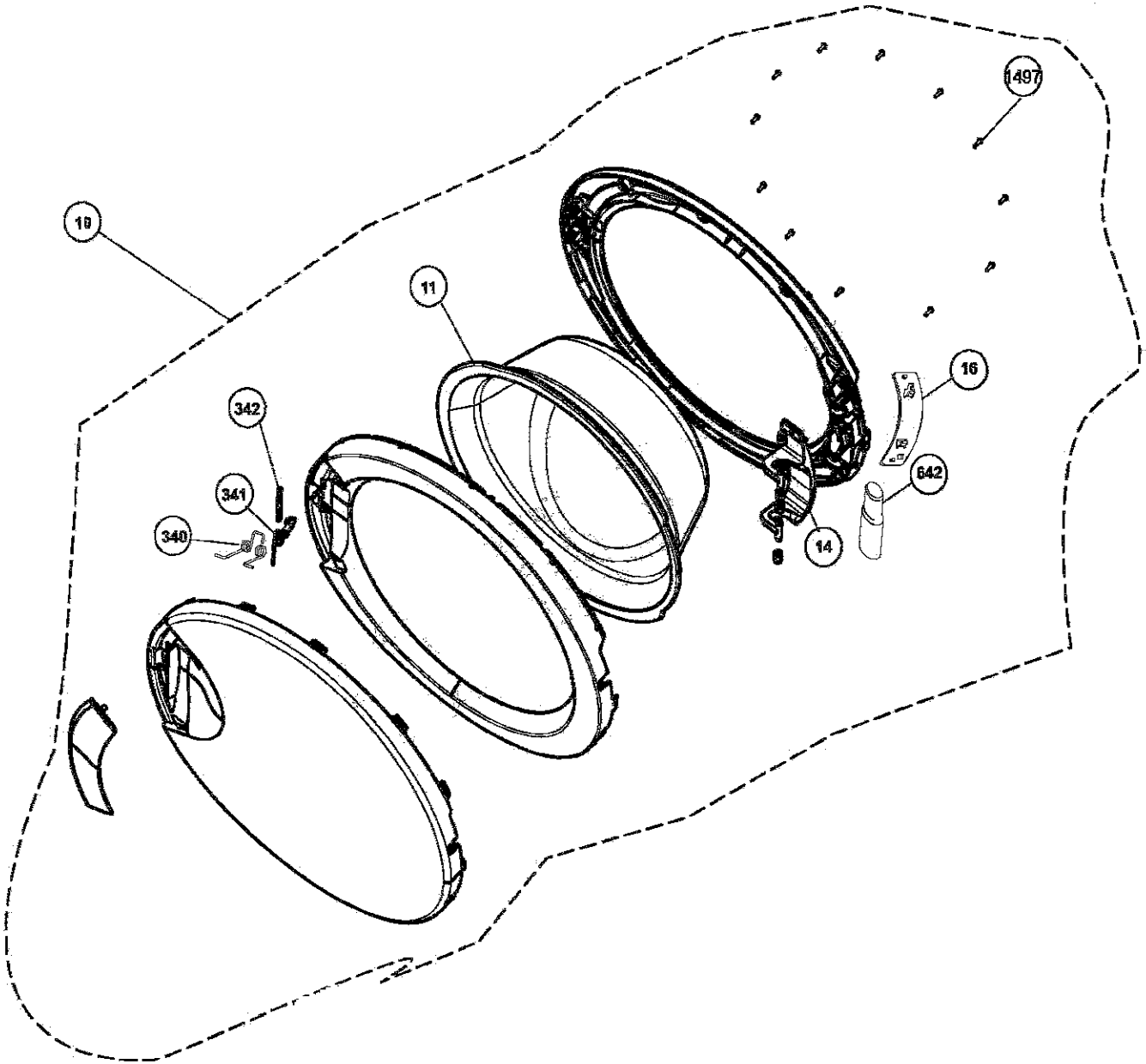
1497
10
11
16
342
341
340
642
14

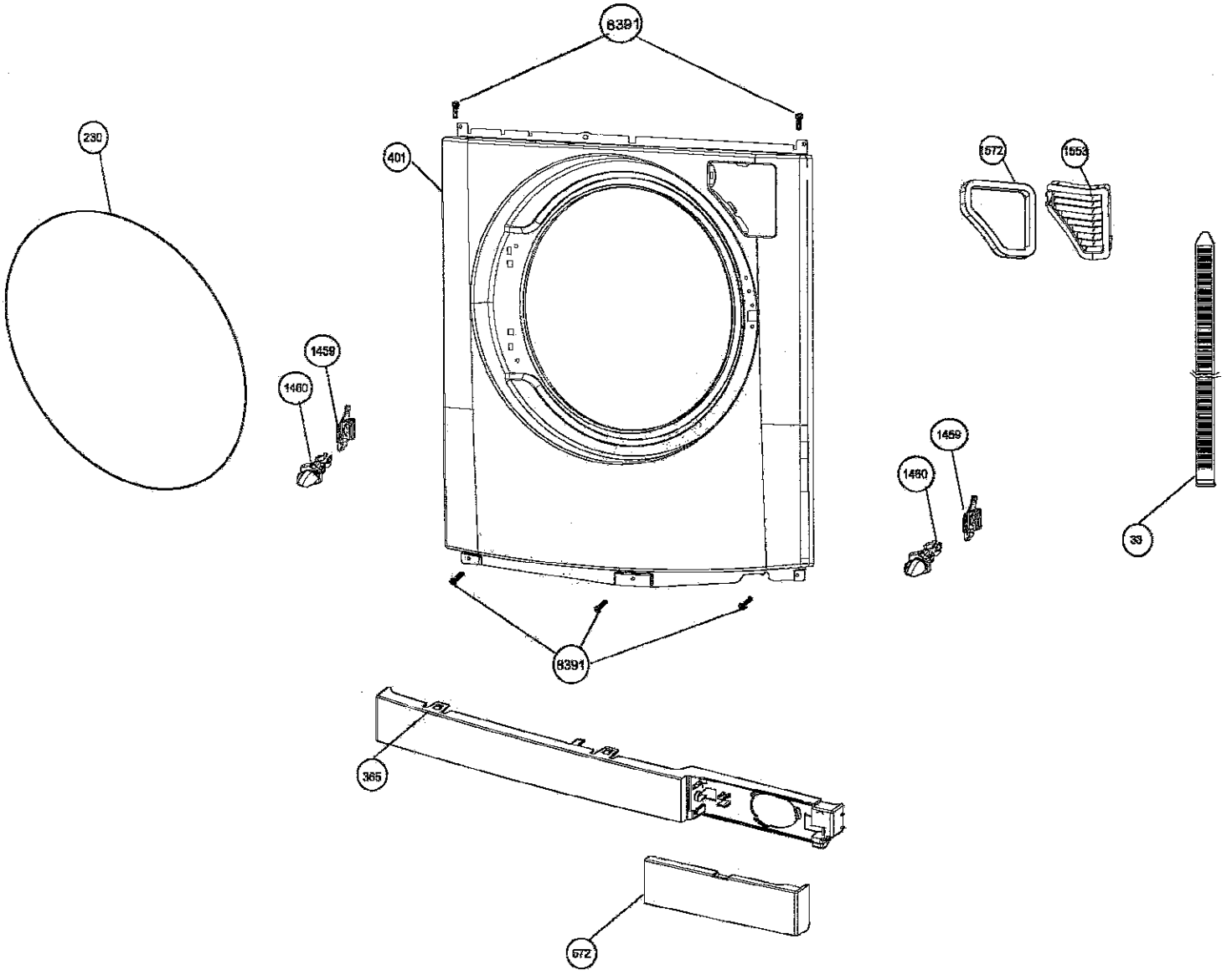
8391
230
401
572
1553
1459
1460
1459
1460
33
8391
365
672

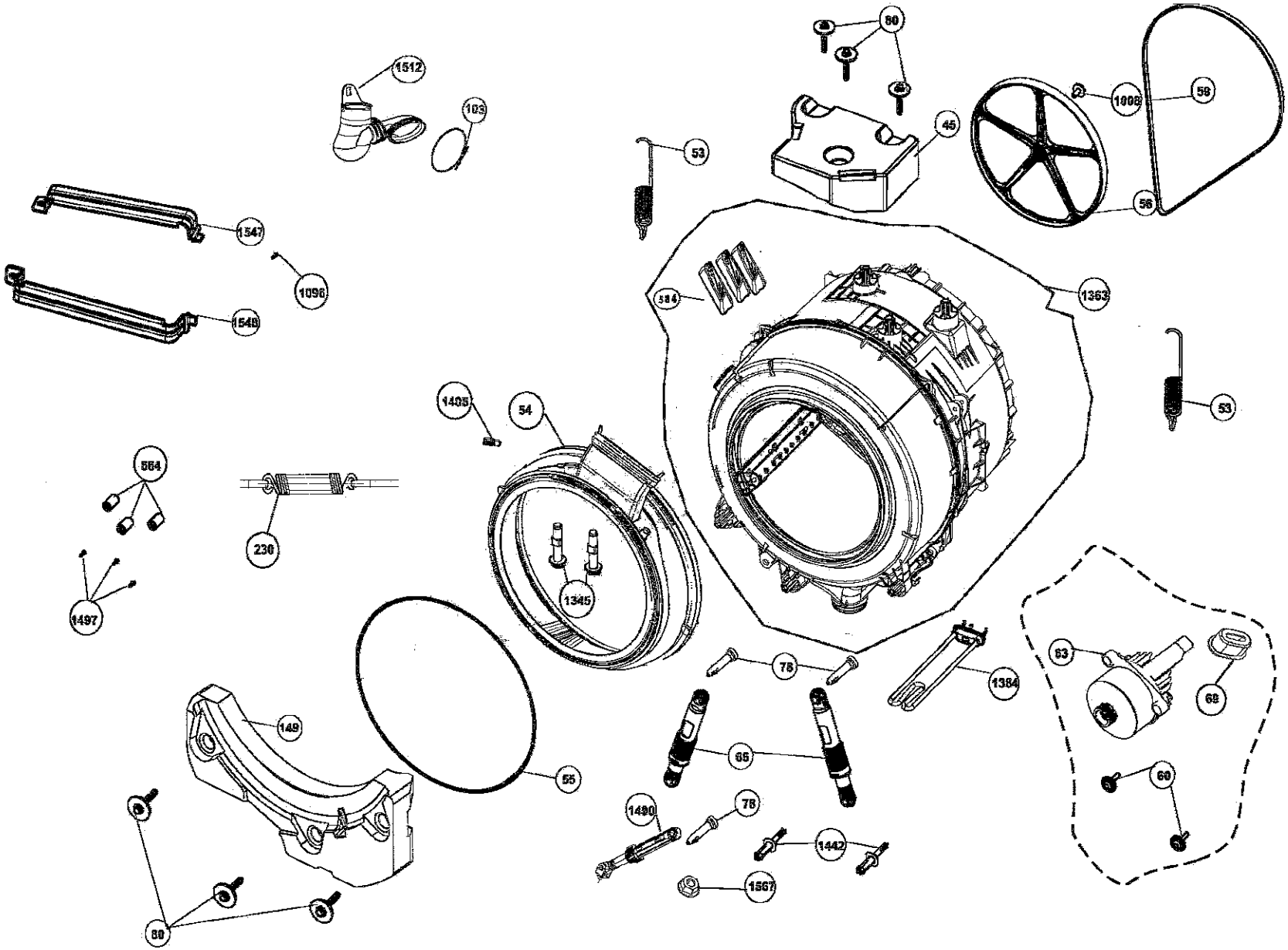
1512
103
80
45
53
1008
56
56
1547
1096
1548
384
1363
53
1405
54
564
230
1345
1497
63
68
78
1384
149
55
65
60
1490
78
1442
1567
80

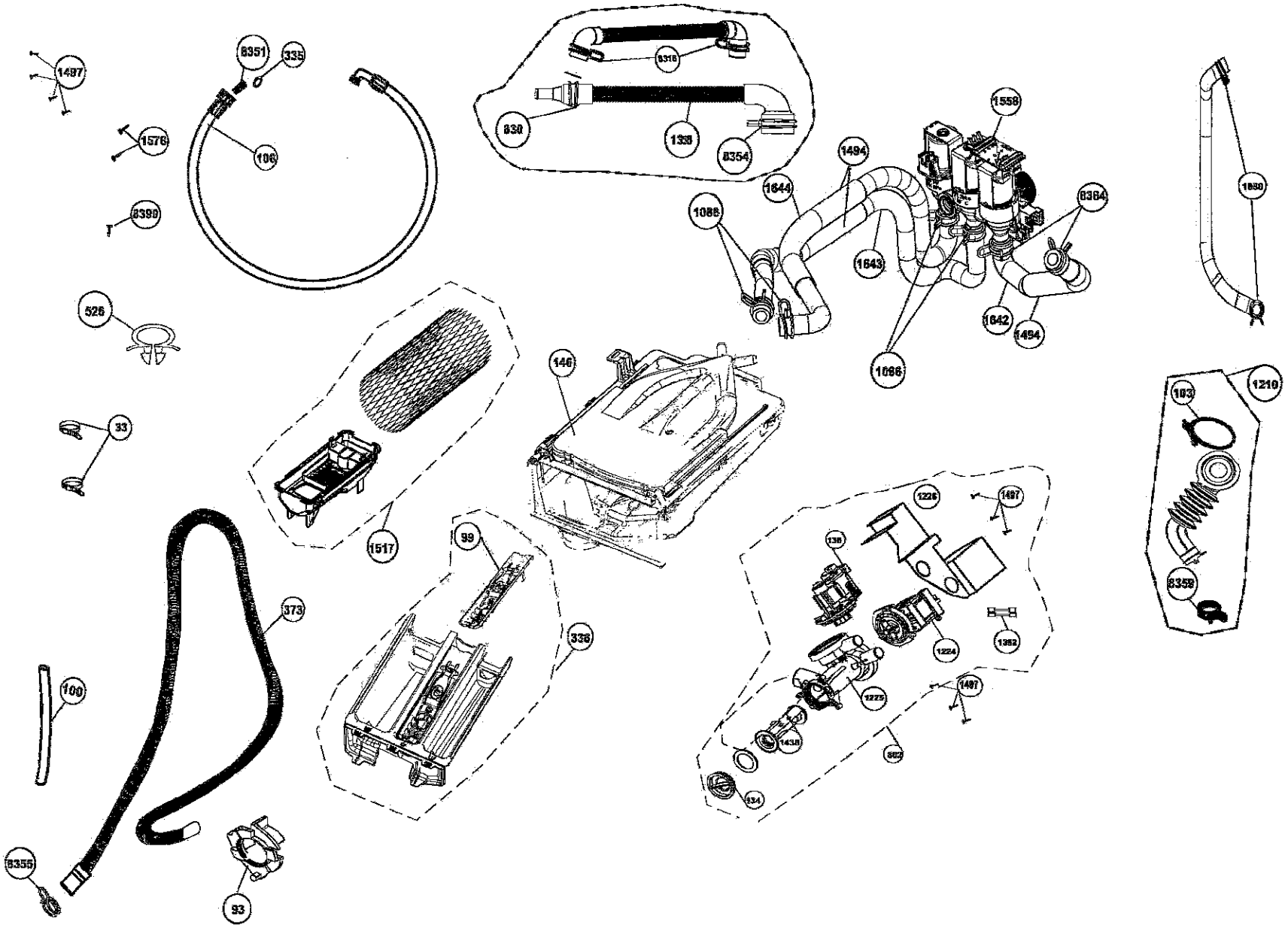
1497
8351
335
1576
106
8390
526
33
1517
373
100
8355
93
99
336
146
8318
830
138
8354
1558
1494
1644
1088
8364
1643
1642
1494
1086
1038
103
1210
8359
1226
1497
138
1224
1382
1225
1497
1438
882
934

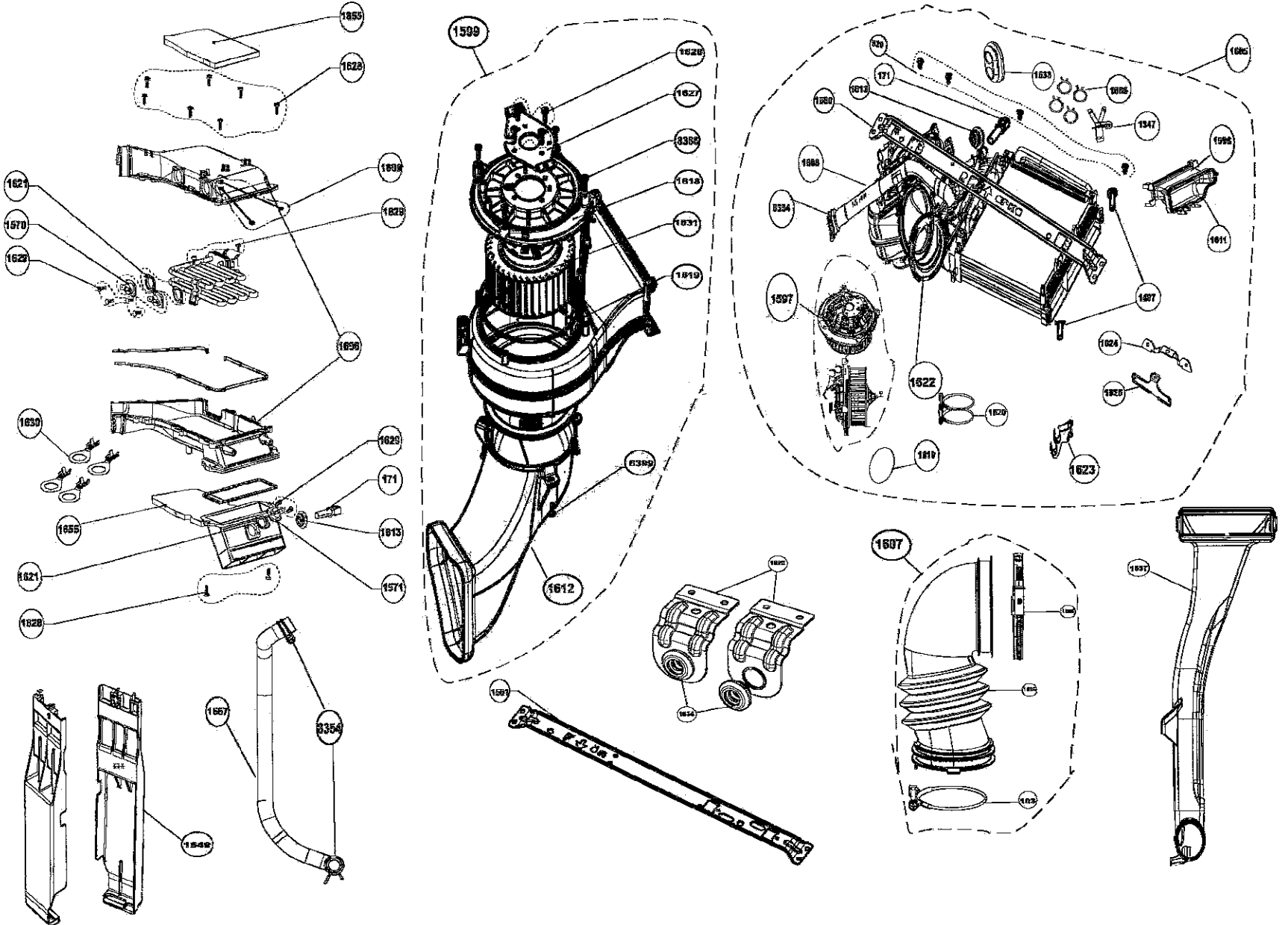
1855
1628
1621
1570
1629
1809
1829
1656
1630
1629
171
1855
1613
1621
1571
1628
1599
1620
1627
3386
1618
1631
1619
3389
1612
1620
1613
1633
1605
1347
1595
1880
3334
1611
1597
1597
1624
1622
1620
1620
1619
1623
1607
1537
1567
3354
1549
1583
1654

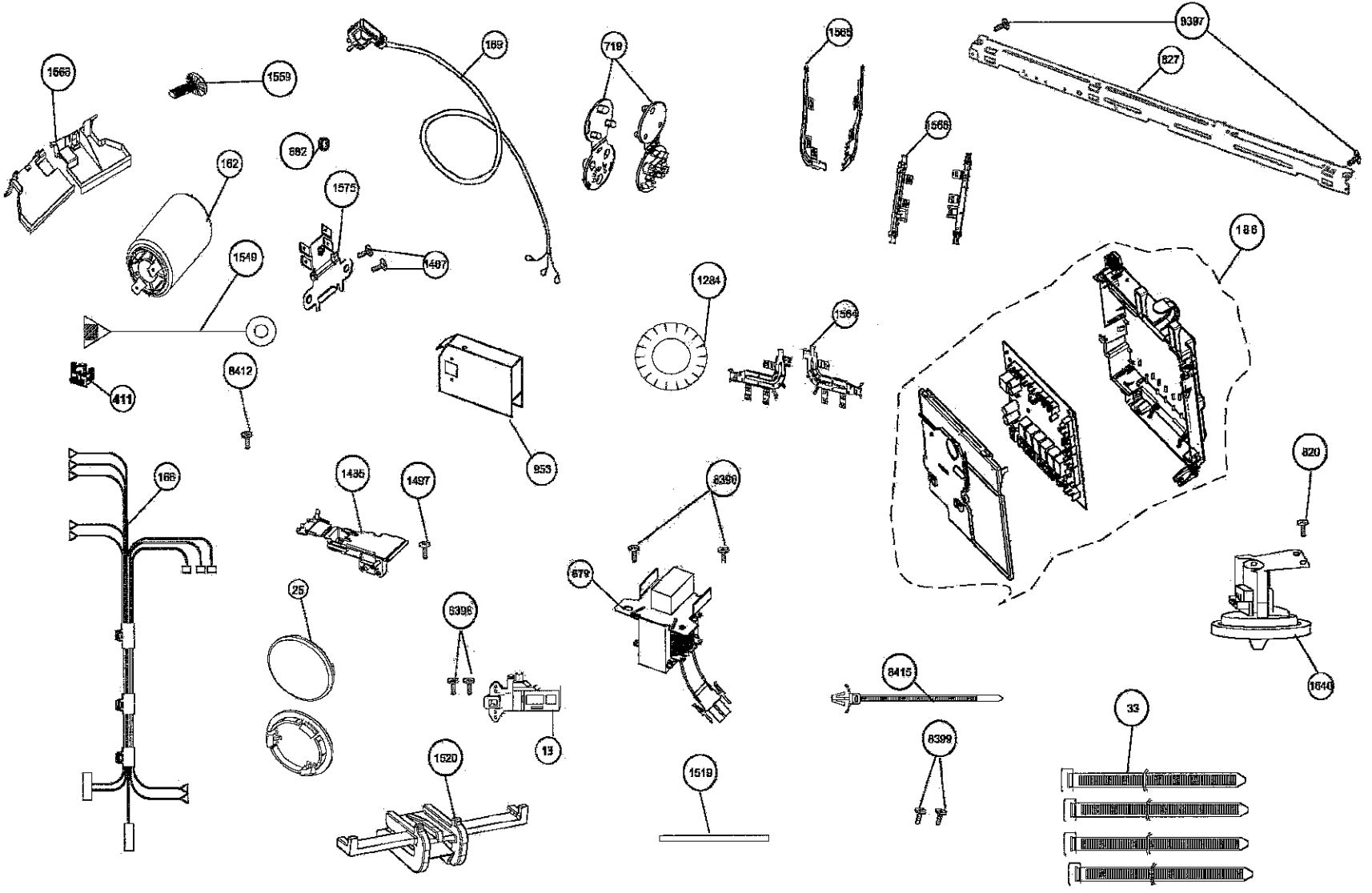
1663
1559
189
719
1565
9397
827
1566
882
162
1575
1549
1497
188
1284
1564
411
8412
953
166
1435
1497
8396
820
879
25
8396
13
8415
8399
33
1640
1520
1519

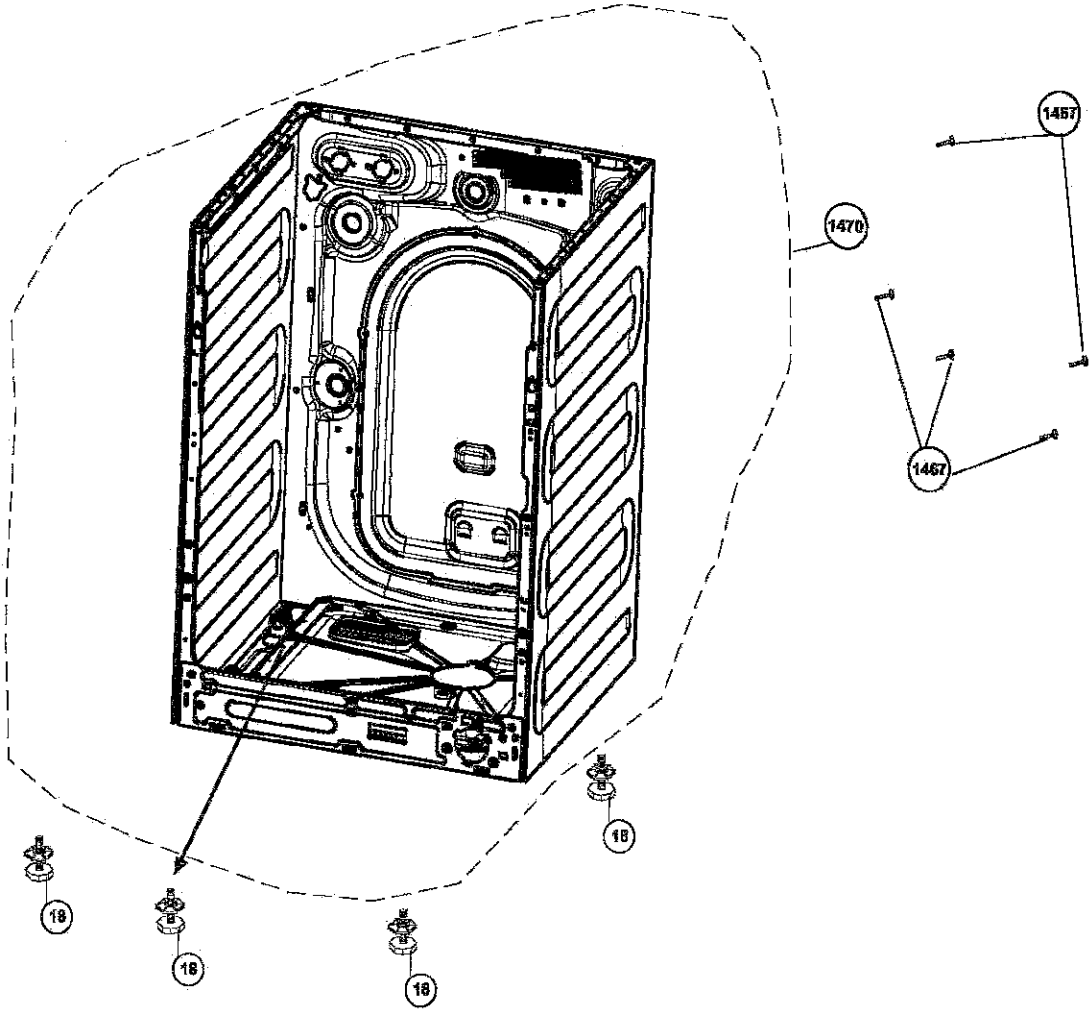
1457
1470
1467
18
18
18
18

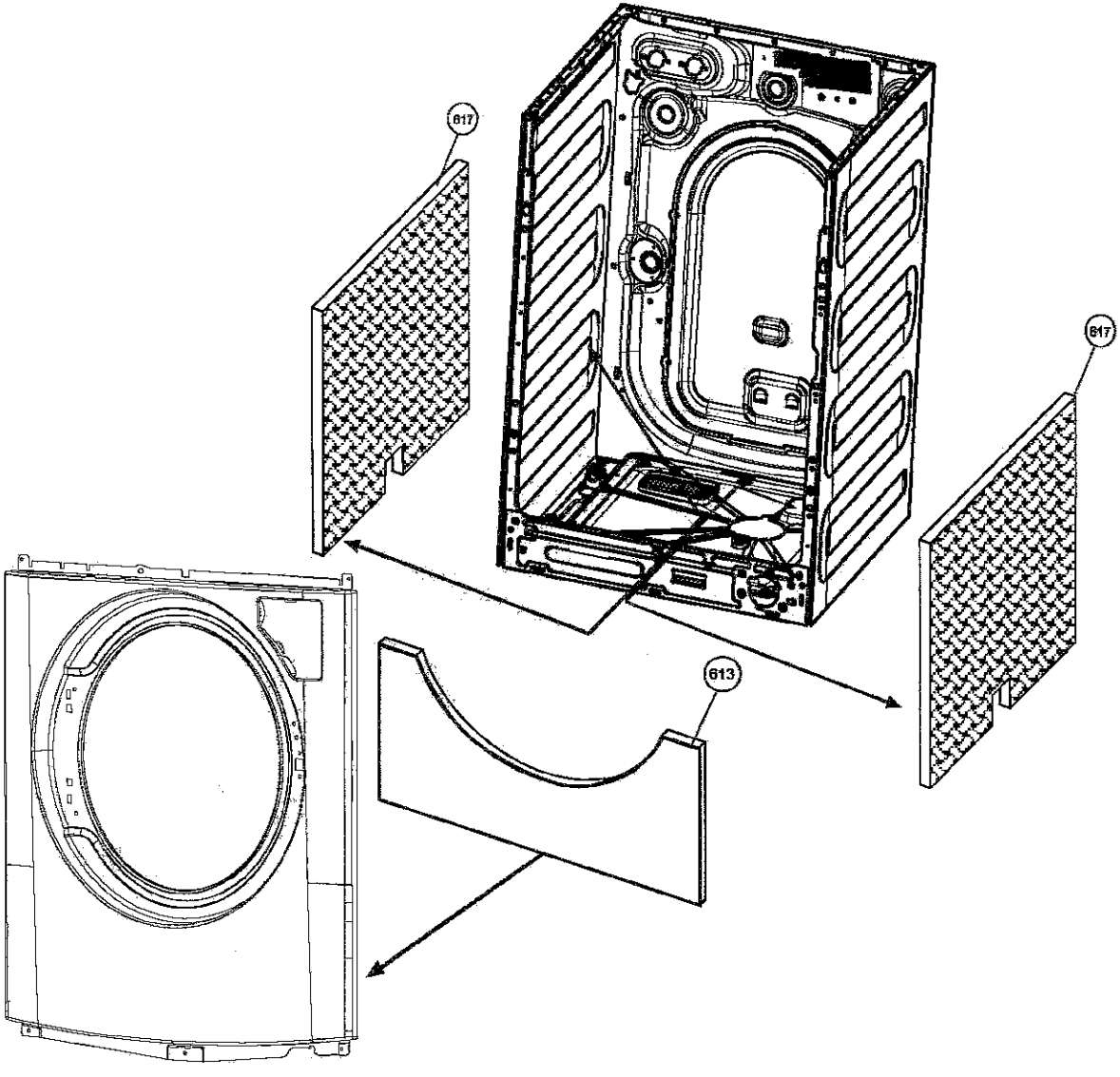
617
617
613