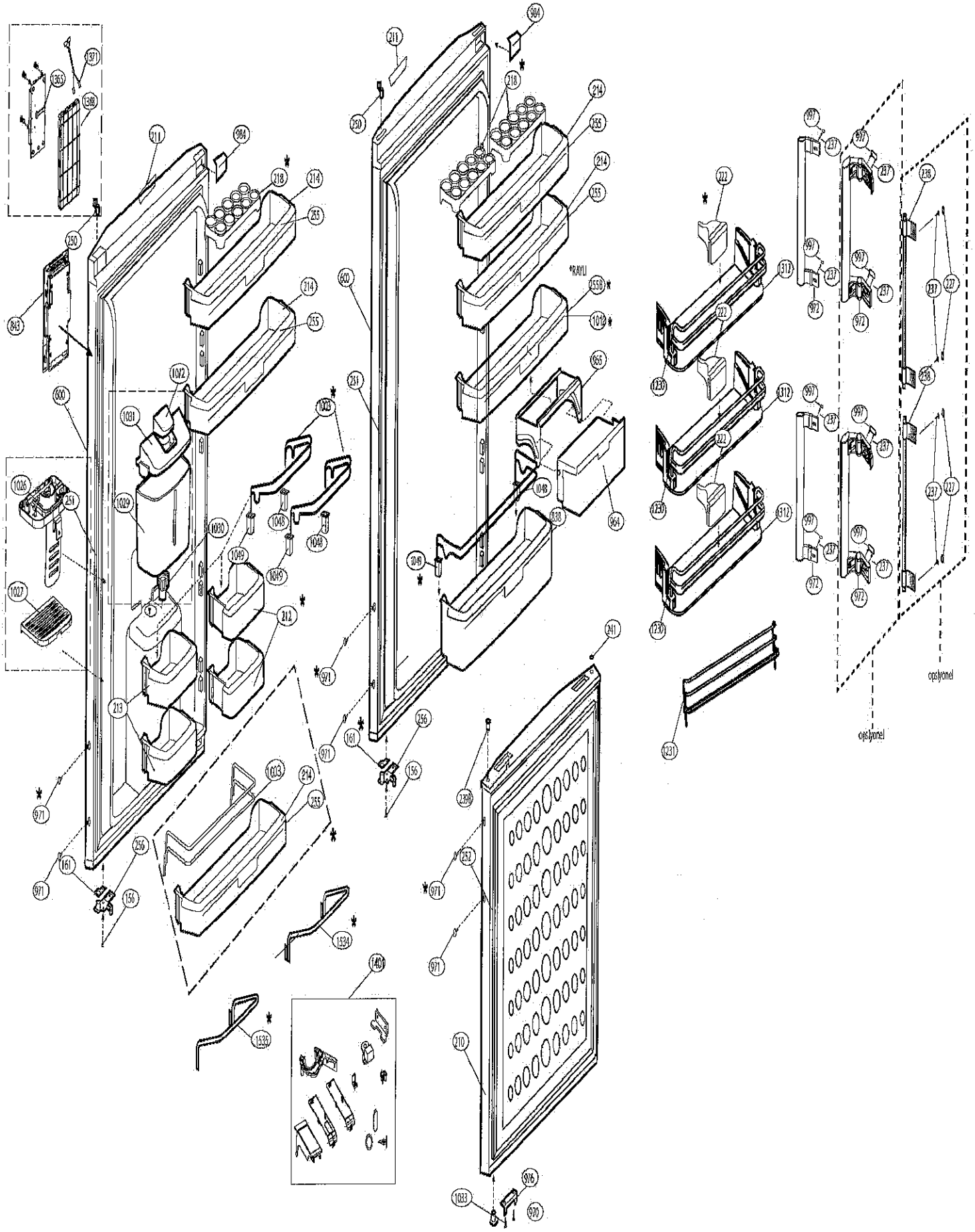
*RAVLI
opsjonel
opsjonel

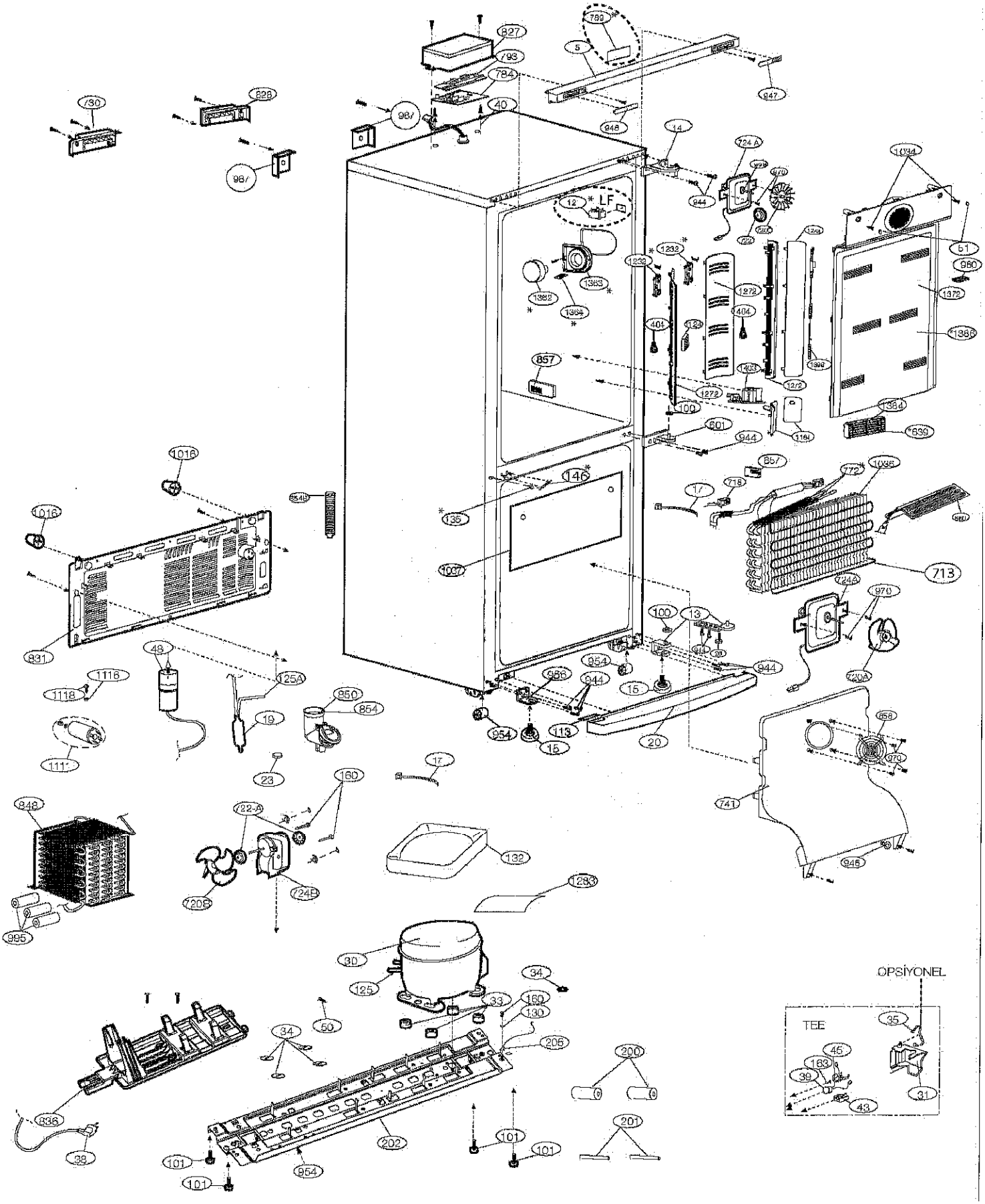
OPSİYONEL
TEE

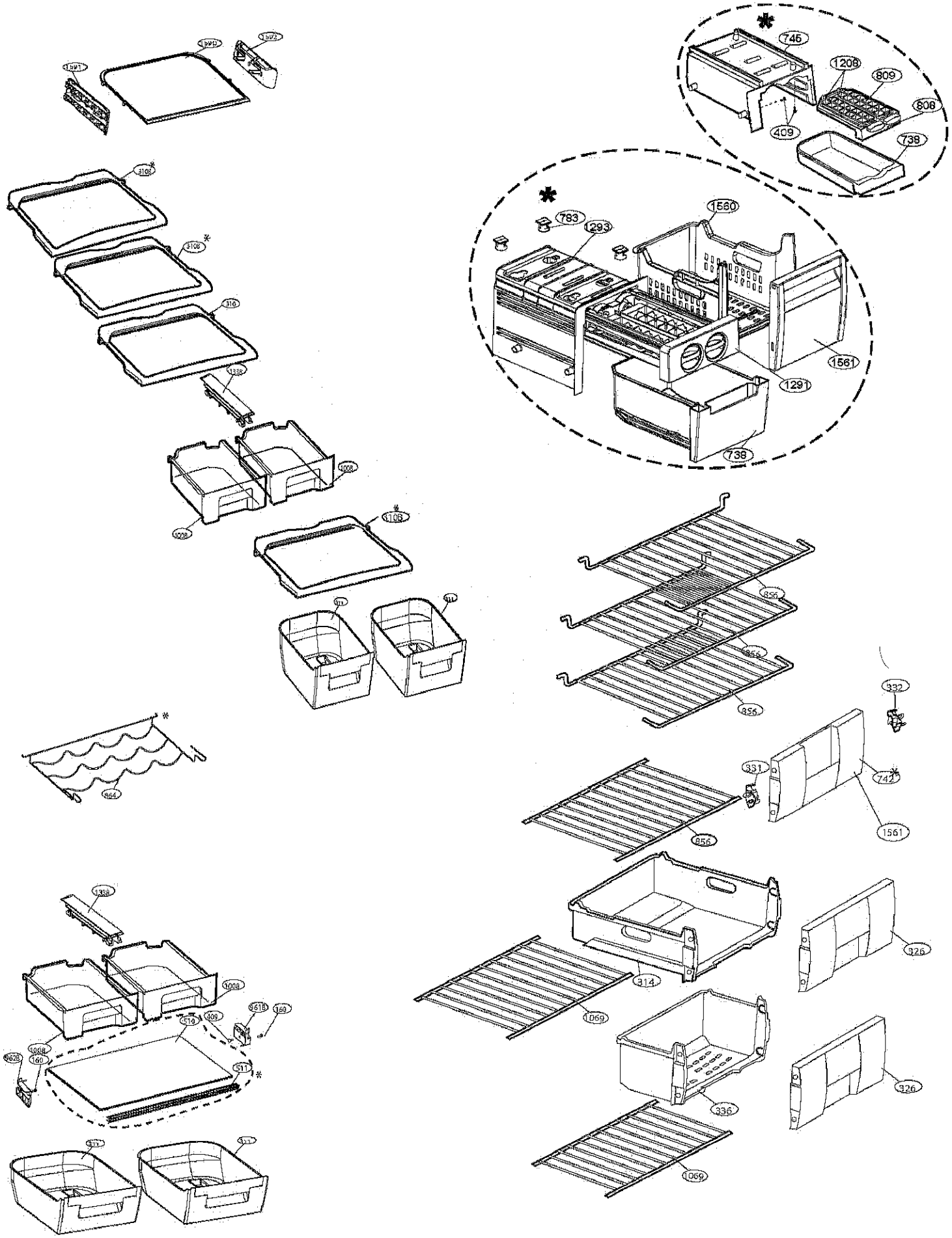
1591
1592
1591
310B
310B
310
133B
100B
100B
310B
911
911
864
133B
100B
618
160
409
514
511
160
618B
511
511
745
1208
809
808
409
738
783
1293
1560
1561
1291
738
856
856
856
332
331
742
1561
856
314
1069
326
336
326
1069