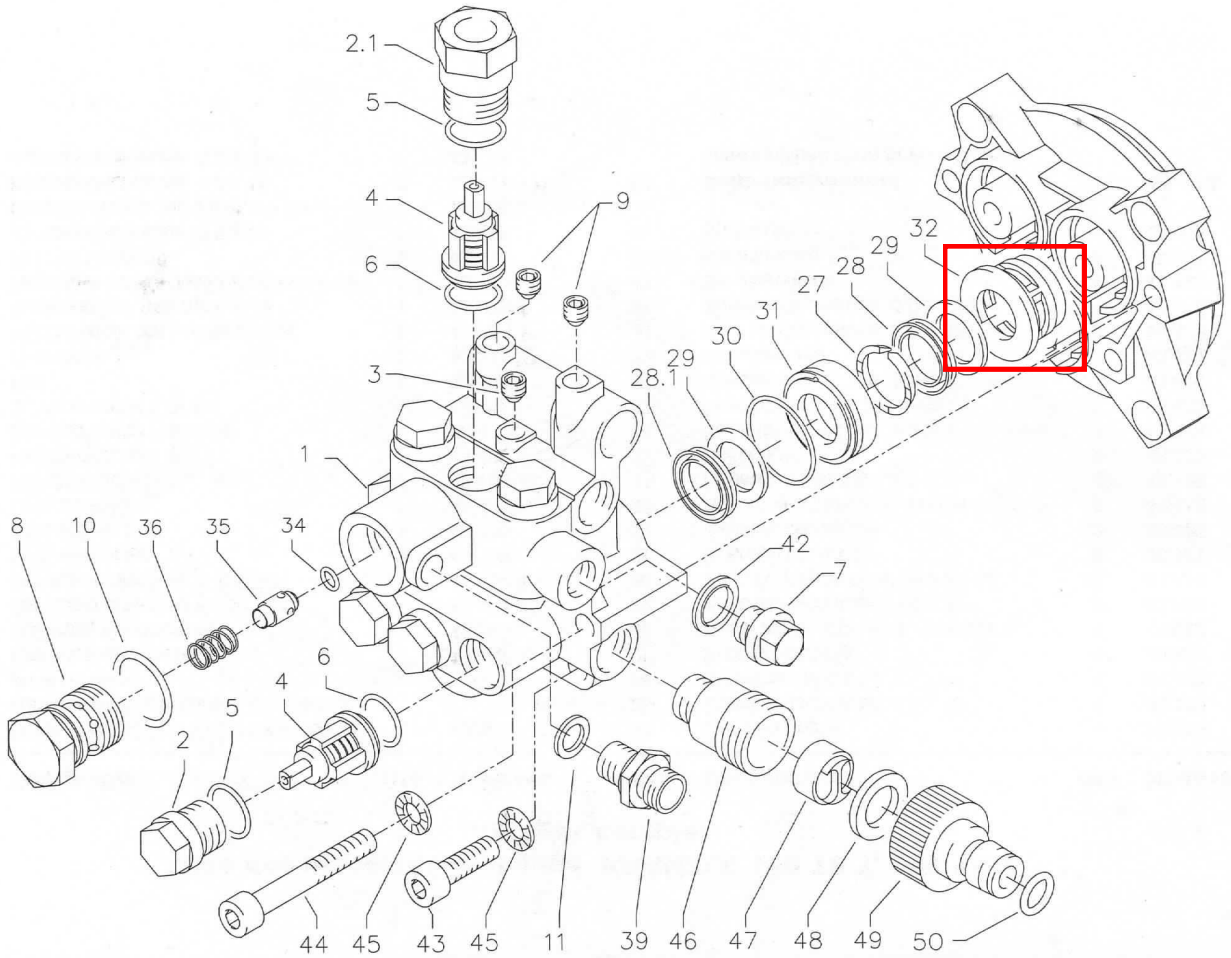

Liste des pièces de rechange KRÄNZLE 160 TS T
Chapelle à soupapes APG pour plongeurs de 18 mm de diamètre

Pos.	Désignation	Qté	N° de ref.
1	Ventilgehäuse	1	42.160
2	Ventilstopfen	5	41.714
2.1	Ventilstopfen mit R1/4" IG	1	42.026 1
3	Dichtstopfen M 10 x 1	1	43.043
4	Ventile (grün) für APG-Pumpe	6	41.715 1
5	O-Ring 16 x 2	6	13.150
6	O-Ring 15 x 2	6	41.716
7	Dichtstopfen R1/4" mit Bund	1	42.103
8	Ausgangsteil	1.	42.161
9	Dichtstopfen M 8 x 1	2	13.158
10	O-Ring 18 x 2	1	43.446
11	Aluminium - Dichtring	3	13.275
27	Druckring	3	41.018
28	Manschette 18 x 26 x 4/2	3	41.013
28.1	Gewebemanschette 18 x 26 x 4/2	3	41.013 1
29	Backring 18 x 26	6	41.014
30	O-Ring 28,3 x 1,78	3	40.026
31	Leckagering 18 mm	3	41.066
32	Zwischenring 18 mm	3	41.015 2
34	O-Ring 6 x 2	1	14.121
35	Rückschlagkörper	1	14.122
36	Rückschlagfeder	1	14.120

Pos.	Désignation	Qté	N° de ref.
39	Verschraubung Ermeto R1/4" x 8	1	41.042
42	Kupferring	1	42.104
43	Innensechskantschraube M 8 x 30	2	41.036 1
44	Innensechskantschraube M 8 x 55	2	41.017 1
45	Sicherungsring	4	40.054
46	Sauganschluß	1	41.016
47	Wasserfilter	1	41.046 1
48	Gummi Dichtring	1	41.047 1
49	Steckkupplung	1	41.047 2
50	O-Ring	1	41.047 3

Lot de réparation
Soupapes pour pompe APG **41.748 1**
comprenant: 6x Pos. 4; 6x Pos. 5; 6x Pos. 6

Lot de réparation manchettes 18 mm **41.049 2**
comprenant: 3x Pos. 27; 3x Pos. 28;
3x Pos. 28.1; 6x Pos. 29; 3x Pos. 30

Chapelle à soupapes complète **42.162**
avec vanne d'inversion et manocontacteur intégrés

Piston de distribution **43.444**
complet avec poignée