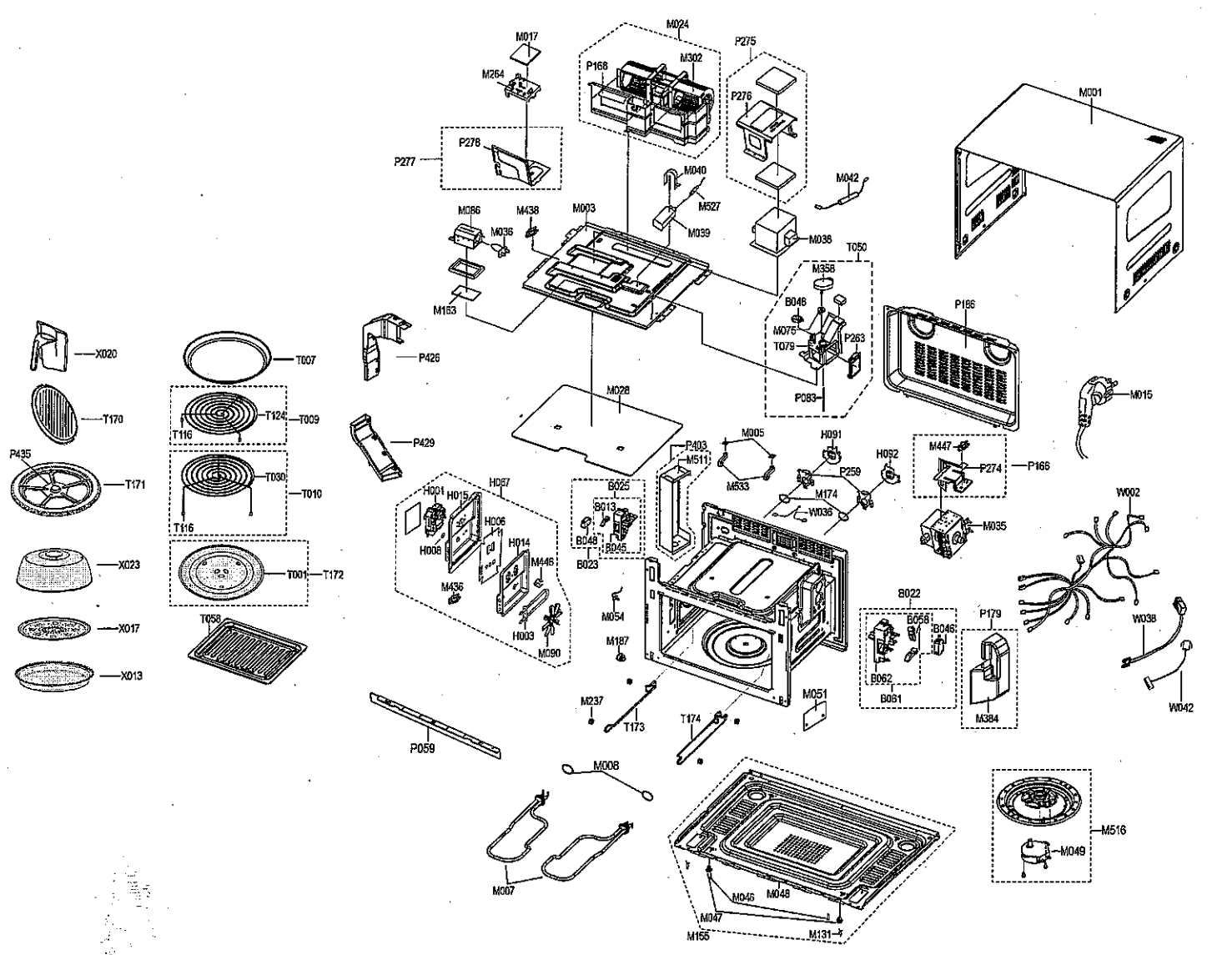
M017
M024
P275
M264
P168
M302
P276
M001
P278
P277
M040
M042
M527
M086
M438
M003
M039
M036
M038
T050
M358
M153
B048
P186
M076
P263
T079
P083
X020
T007
P426
M028
M015
T170
T124
T009
T116
P429
P435
T030
T010
T171
T116
P403
M005
H091
M447
M511
H092
P274
P166
M533
P259
H057
B025
M174
W002
H001
H015
B013
W036
M035
H006
B048
H008
H014
B045
M446
B023
X023
T001
T172
M436
M054
B022
W038
T058
H003
M187
B056
B046
P179
X017
M090
B062
B061
M384
W042
M237
T173
T174
M051
X013
P059
M008
M516
M049
M007
M046
M048
M047
M155
M131

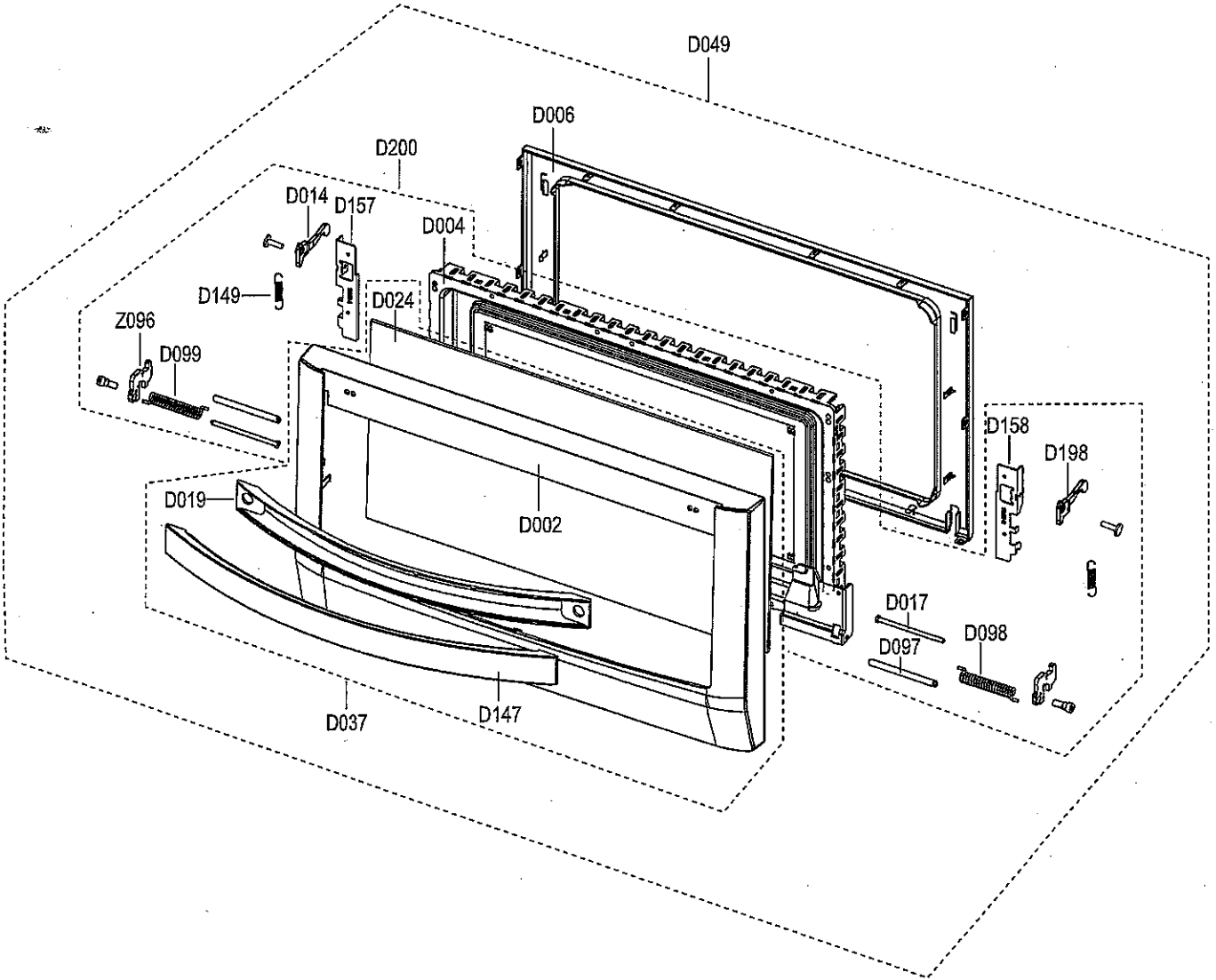
D049
D006
D200
D014
D157
D004
D149
D024
Z096
D099
D158
D198
D019
D002
D017
D098
D097
D037
D147

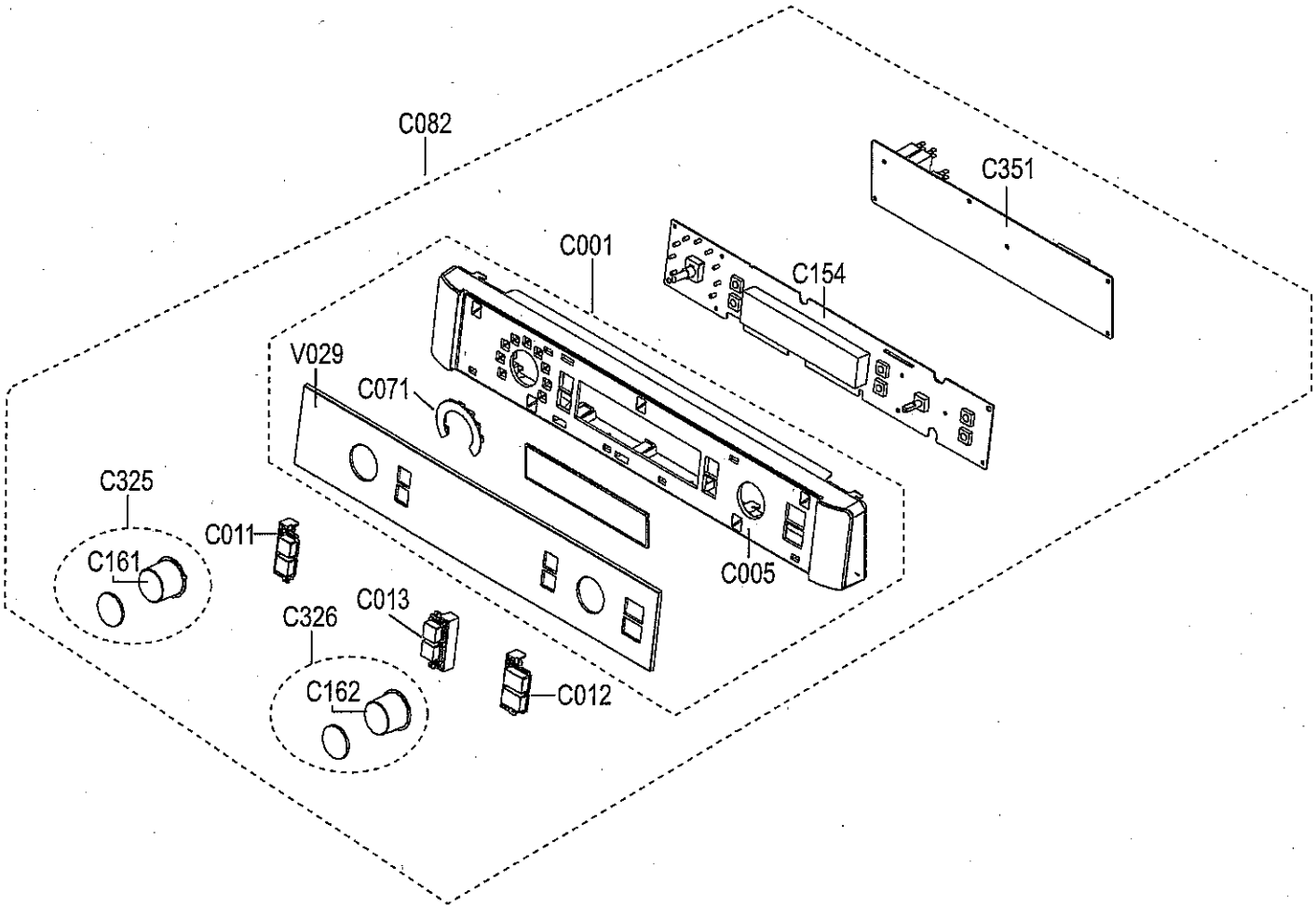
C082
C351
C001
C154
V029
C071
C325
C011
C161
C005
C013
C326
C162
C012