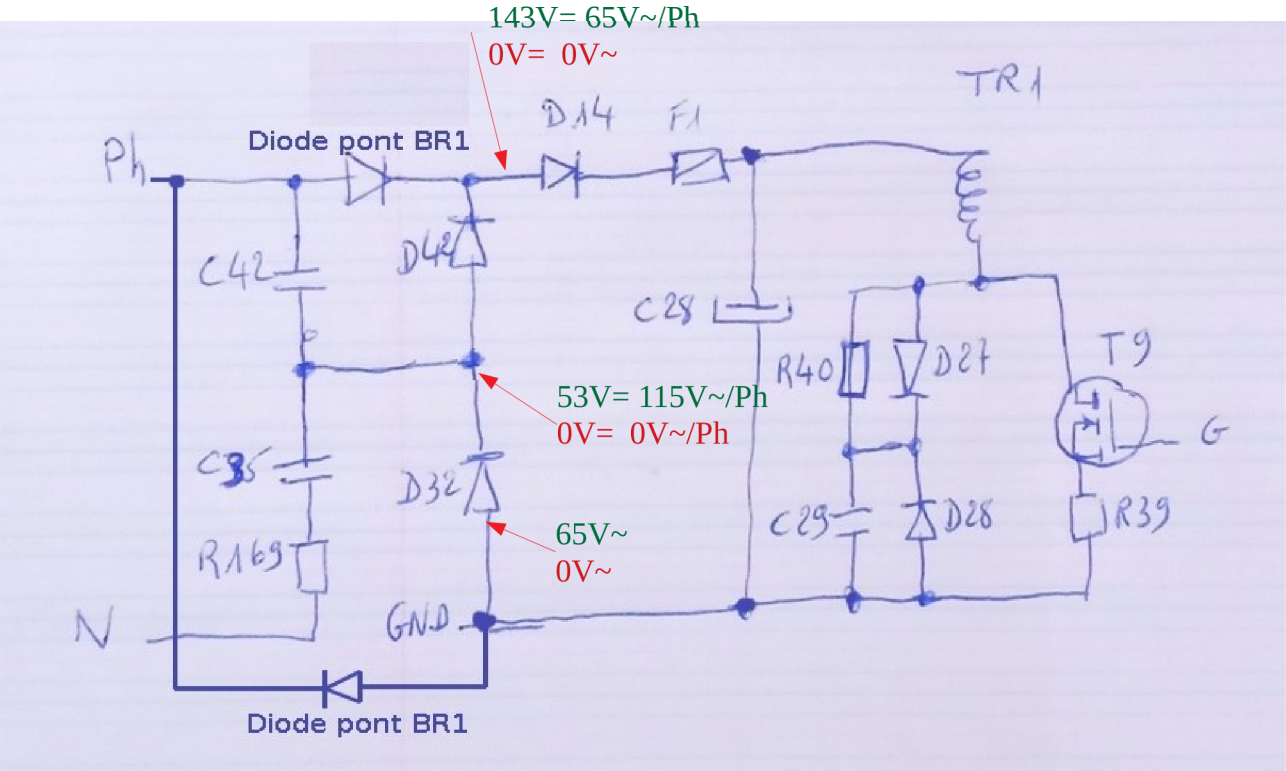
143V= 65V~/Ph
0V= 0V~
TR1
D14
F1
Ph
Diode pont BR1
C42
D42
C28
R40
D27
T9
53V= 115V~/Ph
0V= 0V~/Ph
G
C35
D32
C29
D28
R39
65V~
0V~
R169
N
GND
Diode pont BR1