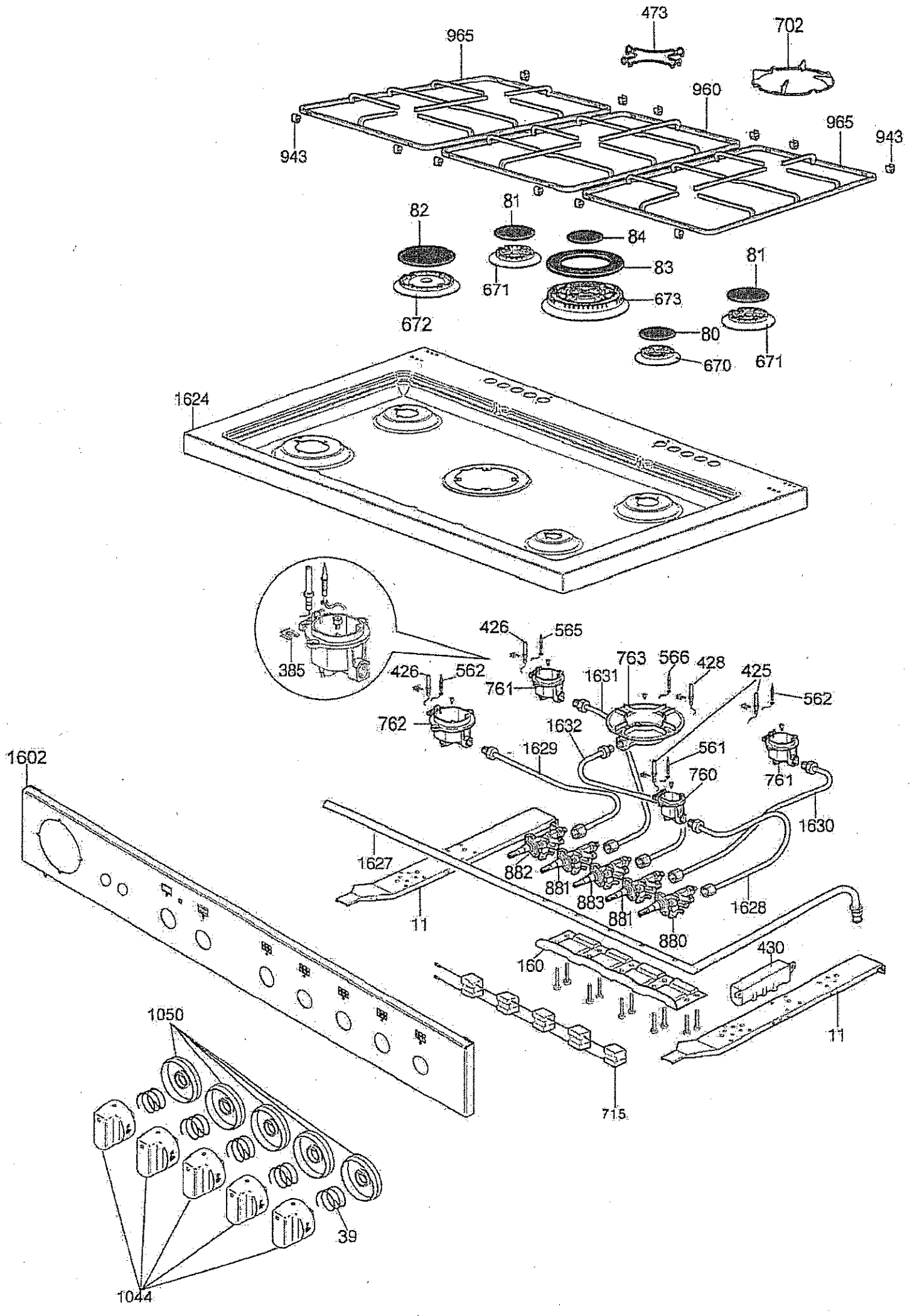
473
702
965
960
965
943
943
82
81
84
83
81
671
673
672
80
670
671
1624
385
426
565
426
562
763
566
428
425
562
761
1631
762
1632
1629
561
760
761
1602
1630
1627
882
881
883
881
880
1628
11
160
430
11
1050
715
39
1044

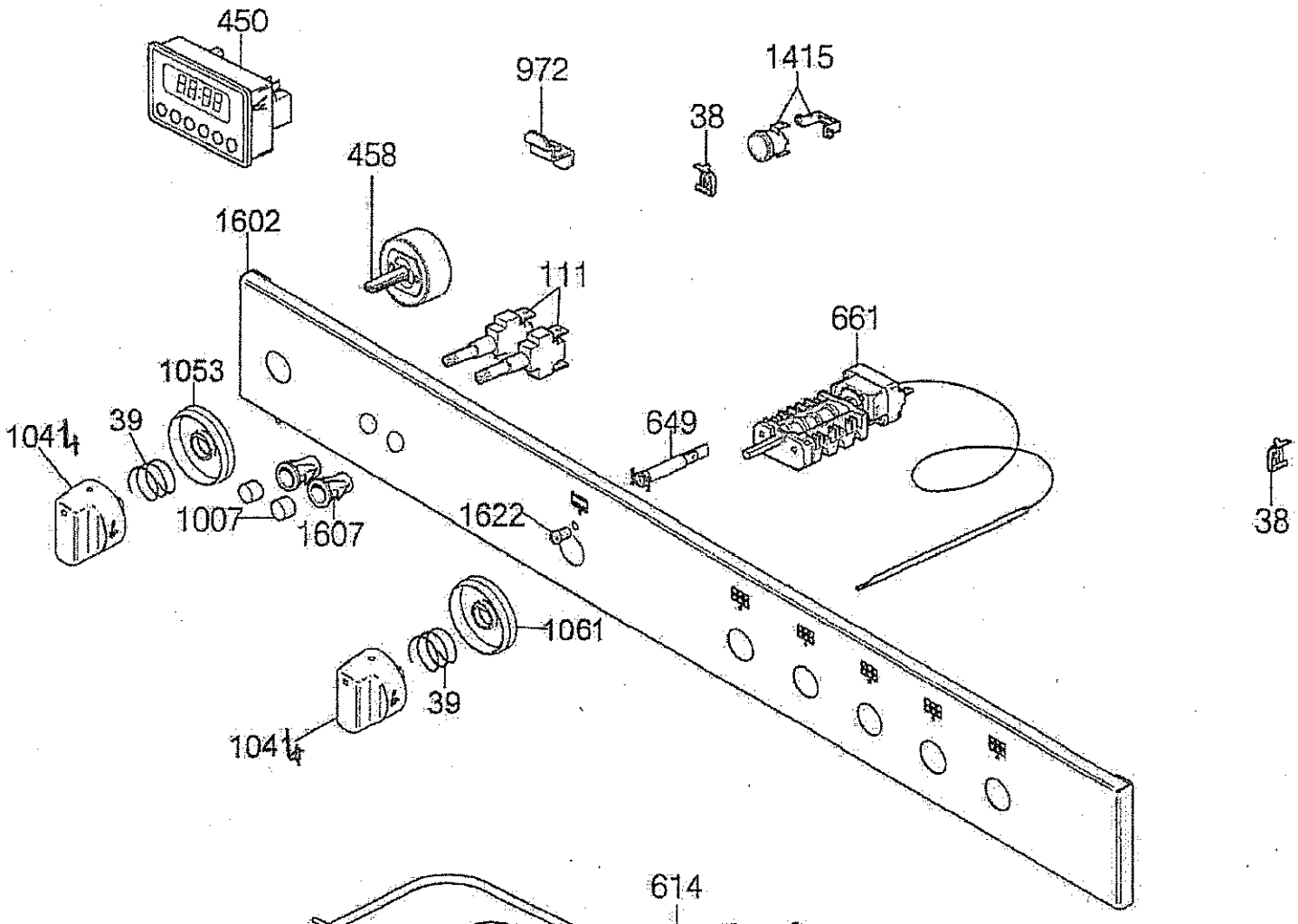
450
972
1415
38
458
1602
111
661
1053
39
1041
649
1007
1607
1622
38
1061
39
1041

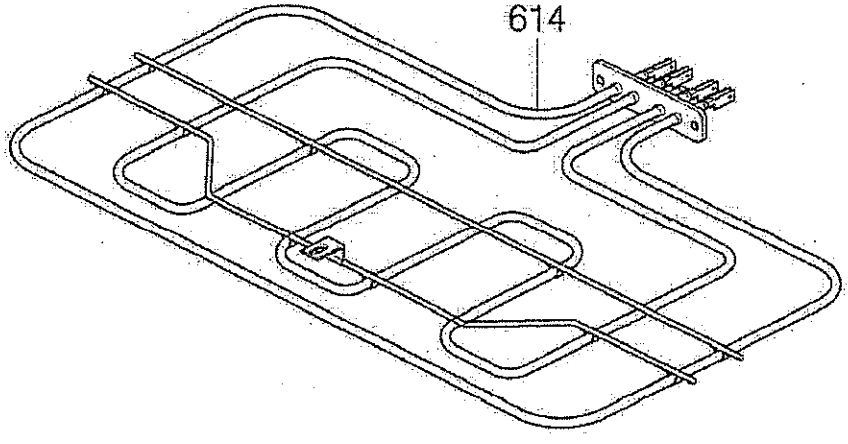
614

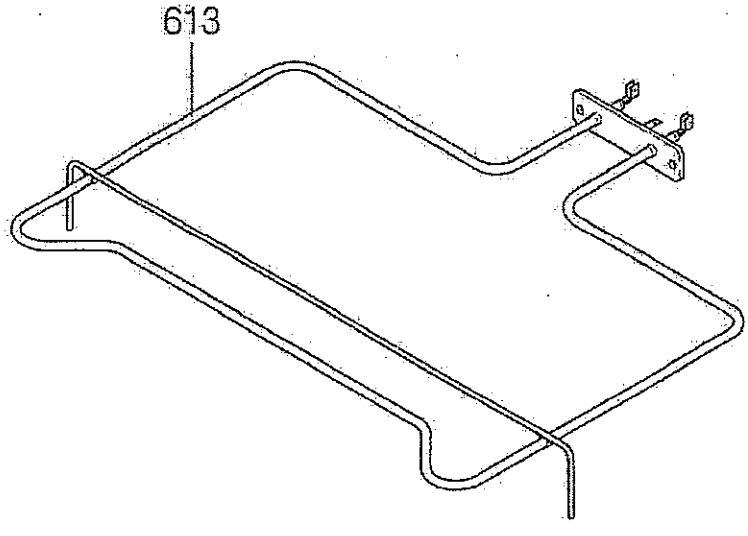
613

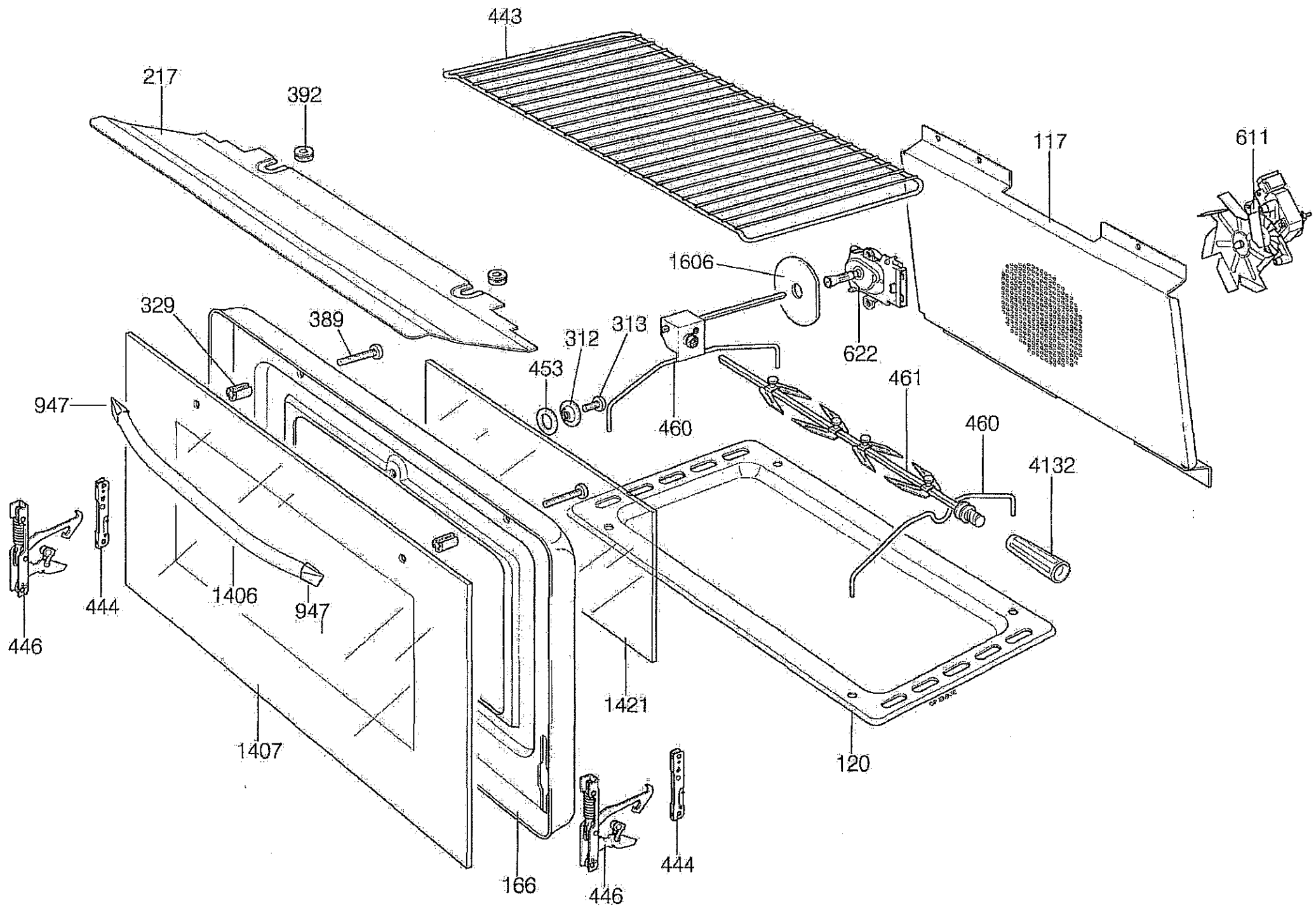
443
217
392
117
611
1606
329
389
312
313
622
453
461
947
460
460
4132
1406
947
444
446
1421
1407
120
166
446
444

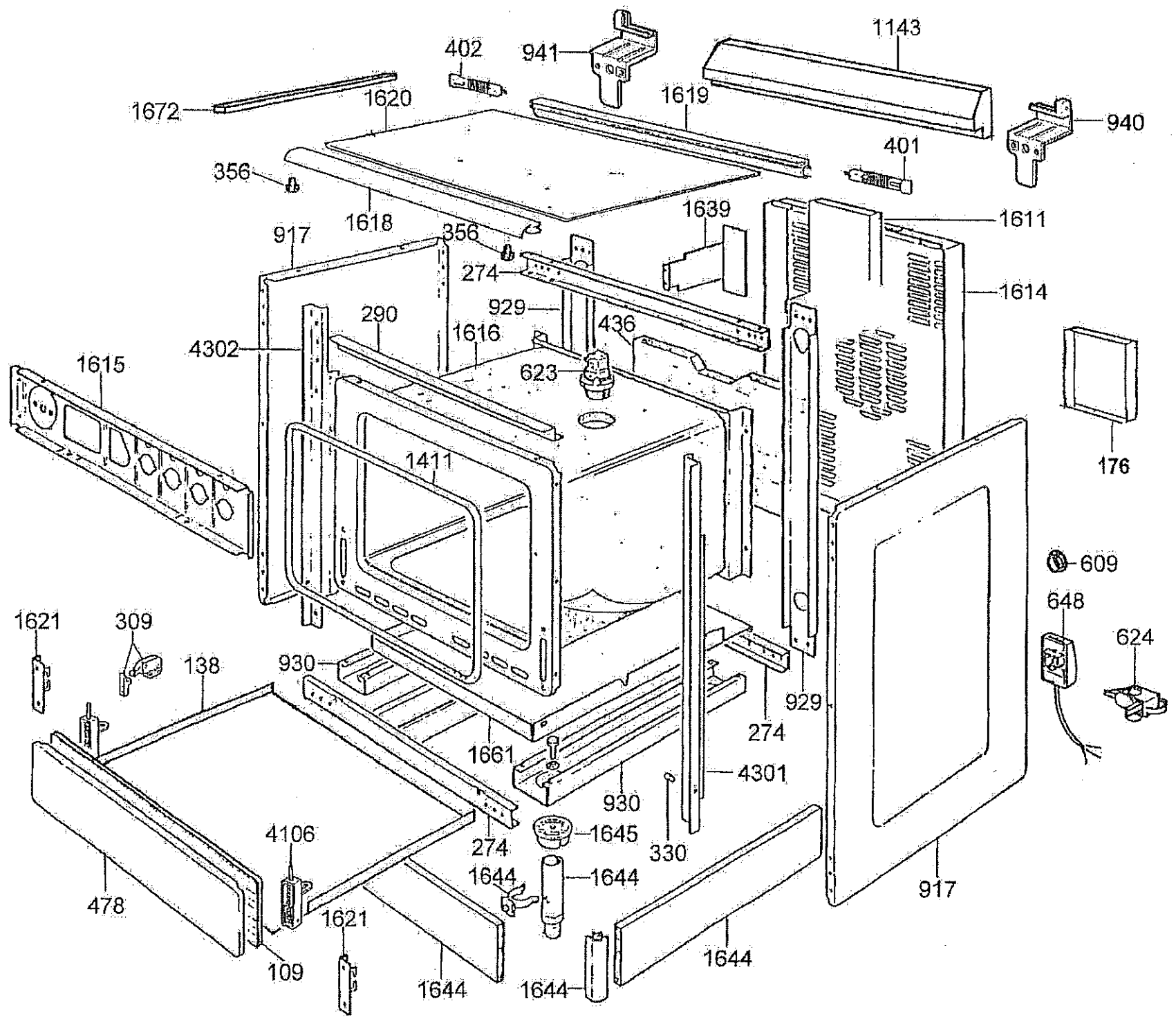
1143
402
941
1672
1620
1619
940
401
356
1618
1639
1611
917
356
274
1614
929
290
436
4302
1616
623
1615
176
1411
609
648
1621
309
624
138
930
929
274
1661
4301
930
1645
4106
274
330
1644
1644
478
1621
917
109
1644
1644
1644

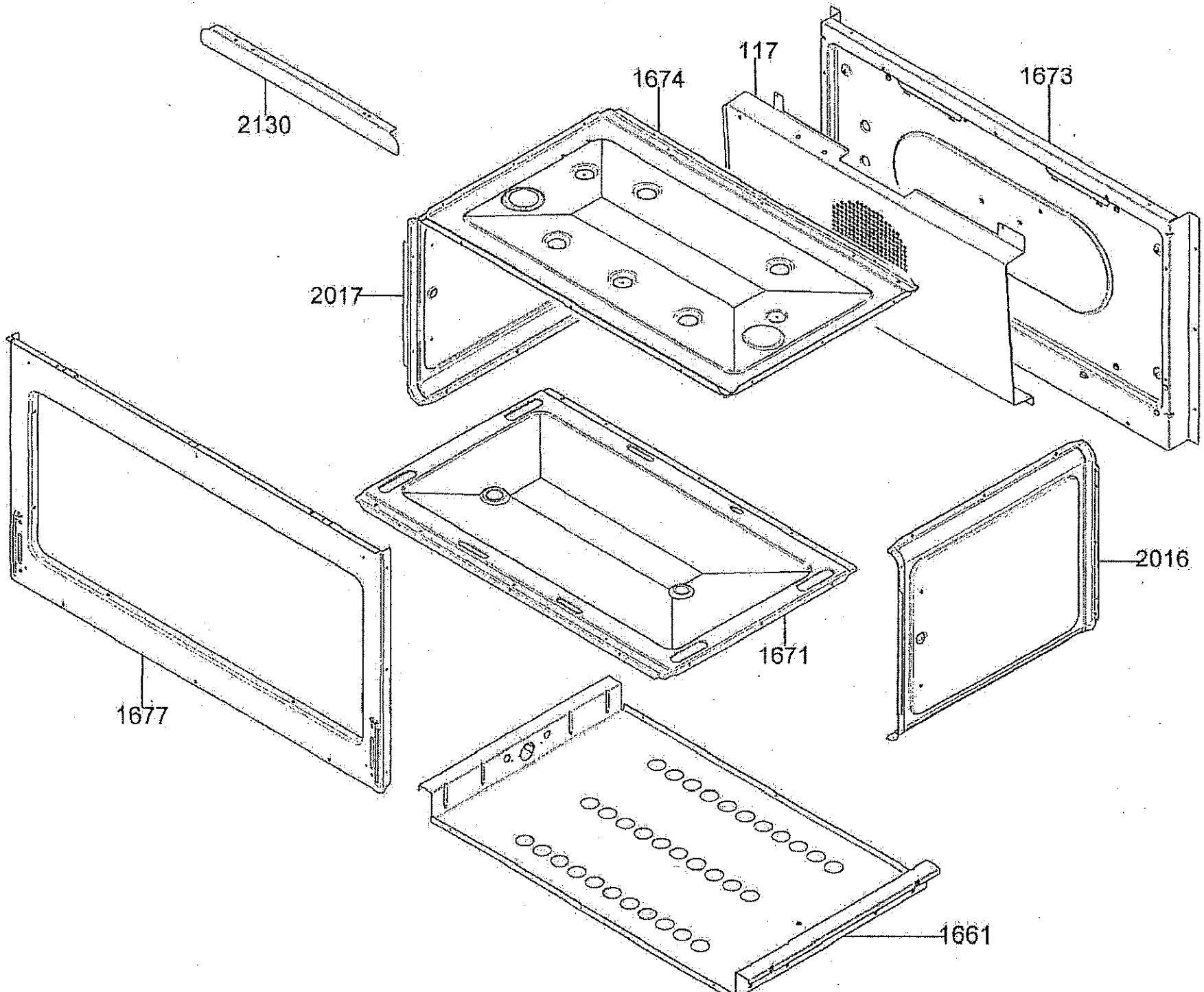
2130
117
1674
1673
2017
2016
1671
1677
1661