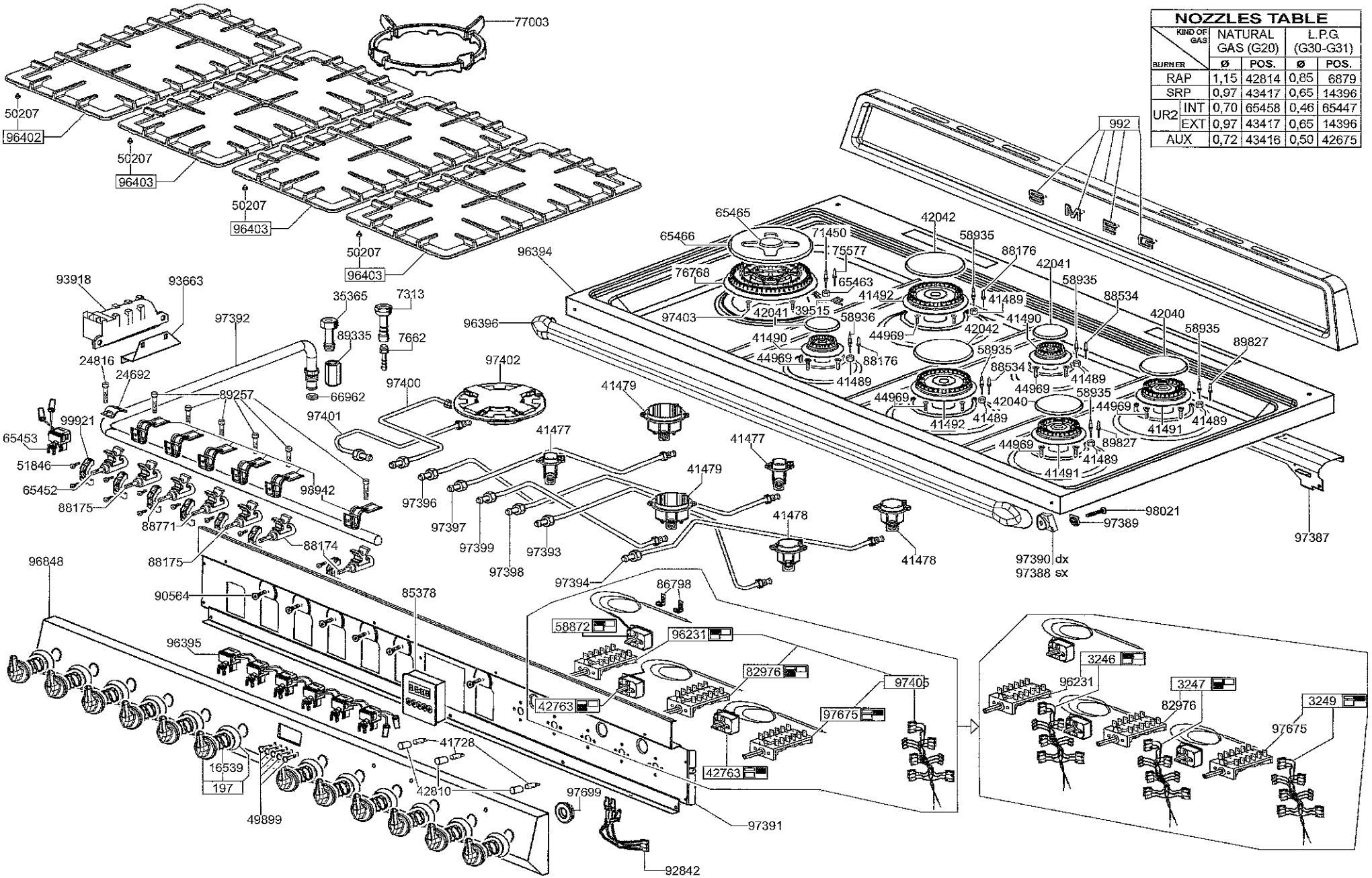

NOZZLES TABLE

BURNER \ KIND OF GAS		NATURAL GAS (G20) Ø	NATURAL GAS (G20) POS.	L.P.G. (G30-G31) Ø	L.P.G. (G30-G31) POS.
RAP		1,15	42814	0,85	6879
SRP		0,97	43417	0,65	14396
UR2	INT	0,70	65458	0,46	65447
	EXT	0,97	43417	0,65	14396
AUX		0,72	43416	0,50	42675

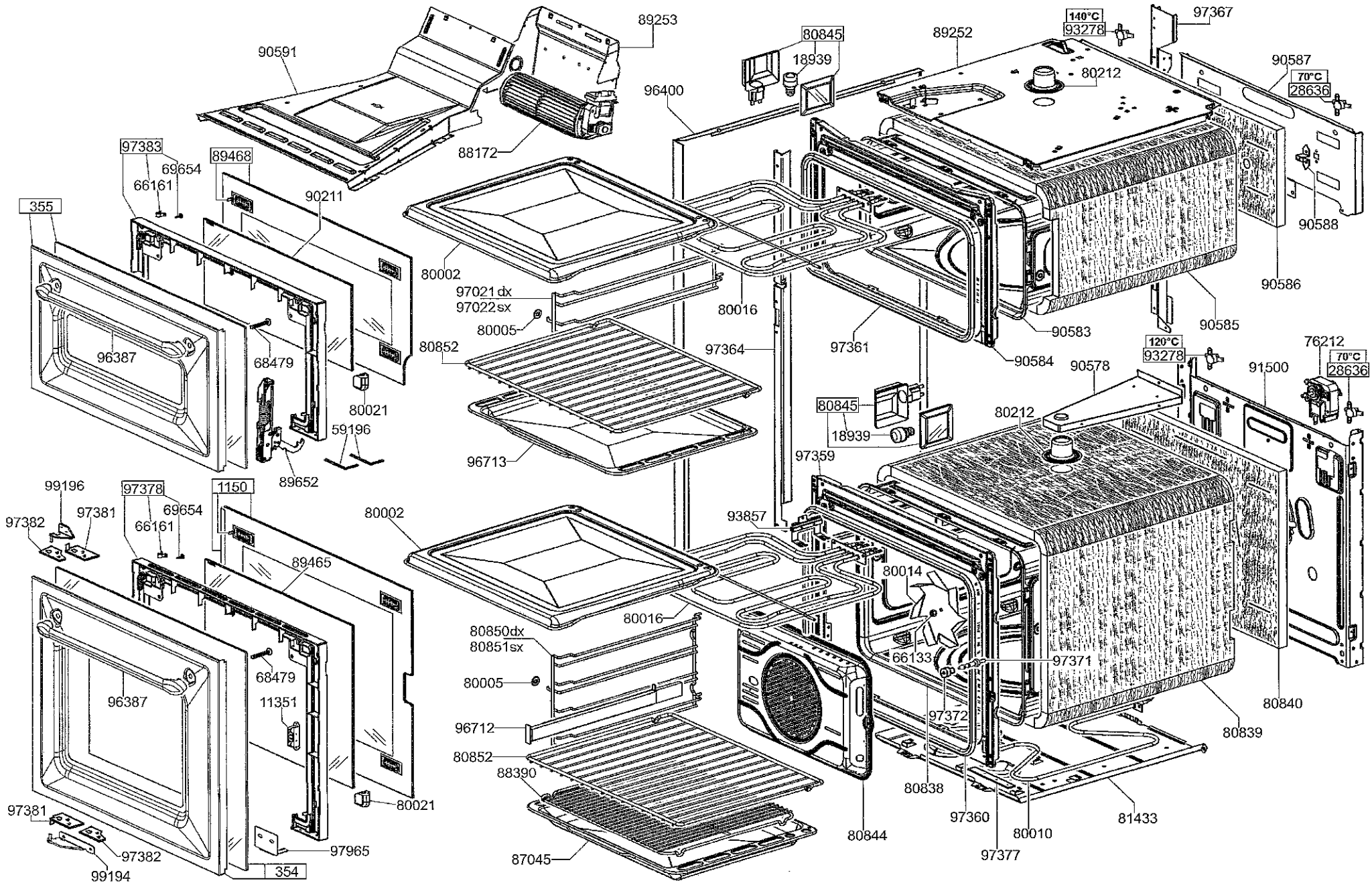
90591
89253
88172
96400
80845
18939
89252
140°C
93278
97367
80212
90587
70°C
28636
90588
90586
90585
90583
90584
97383
69654
66161
89468
90211
355
96387
68479
80021
59196
89652
80002
97021 dx
97022 sx
80005
80852
96713
80016
97364
97361
97359
93857
120°C
93278
90578
91500
76212
70°C
28636
80845
18939
80212
99196
97382
97381
97378
69654
66161
1150
89465
80002
80016
80850dx
80851sx
80005
96712
80852
88390
87045
80014
66133
97371
97372
80838
80844
97360
80010
97377
80839
80840
81433
97381
97382
99194
97965
354
11351

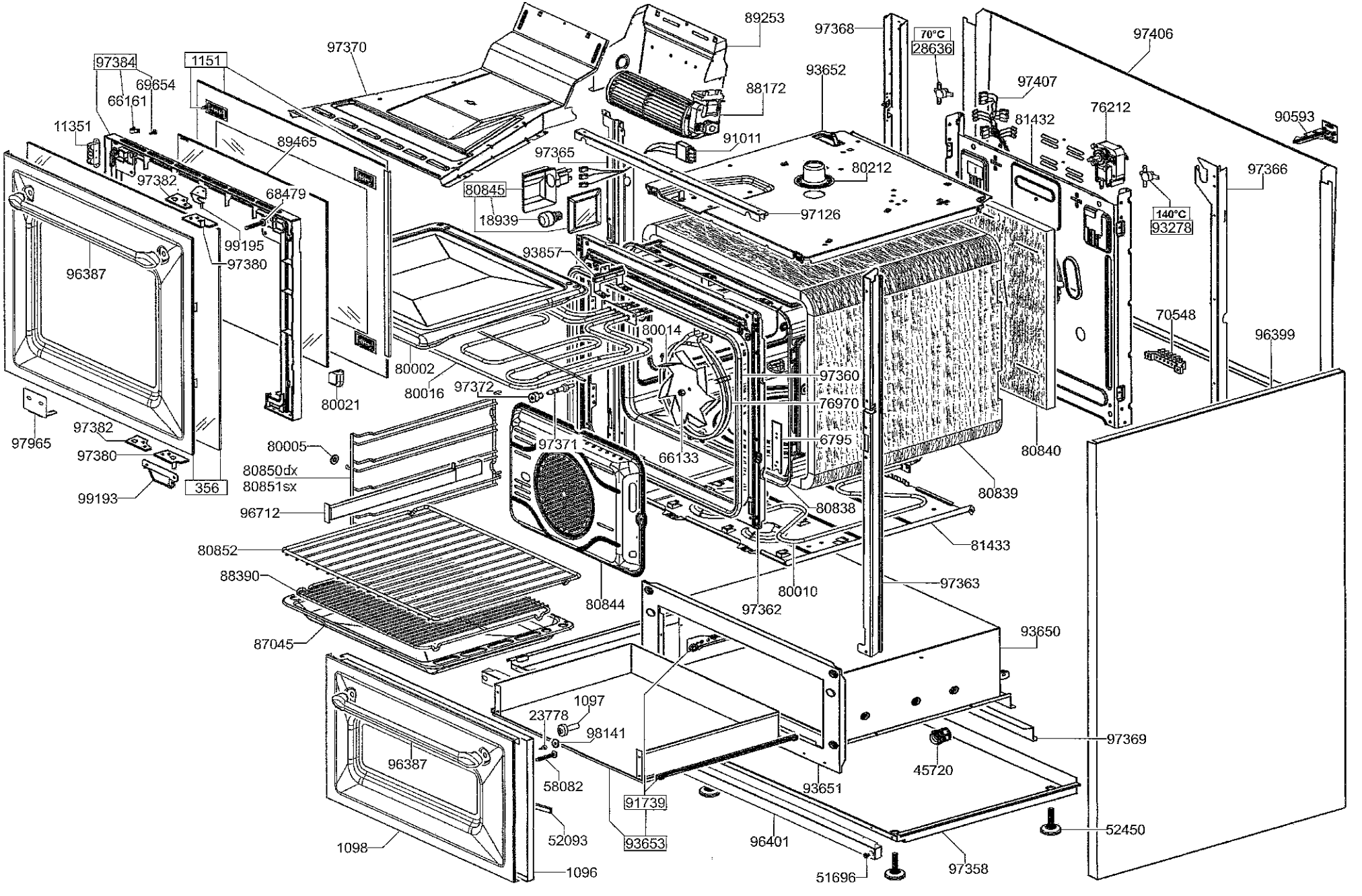
97384
69654
66161
1151
97370
89253
97368
70°C
28636
97406
93652
97407
88172
11351
89465
91011
81432
76212
90593
97365
80212
97382
68479
80845
18939
97126
97366
140°C
93278
99195
97380
93857
96387
70548
96399
80014
80002
97360
80016
97372
76970
80021
97965
97382
97371
6795
80005
66133
80840
97380
80850dx
80851sx
356
80839
99193
96712
80838
81433
80852
88390
80844
80010
97363
97362
87045
93650
1097
23778
98141
97369
96387
45720
58082
93651
91739
52450
52093
93653
96401
1098
1096
51696
97358