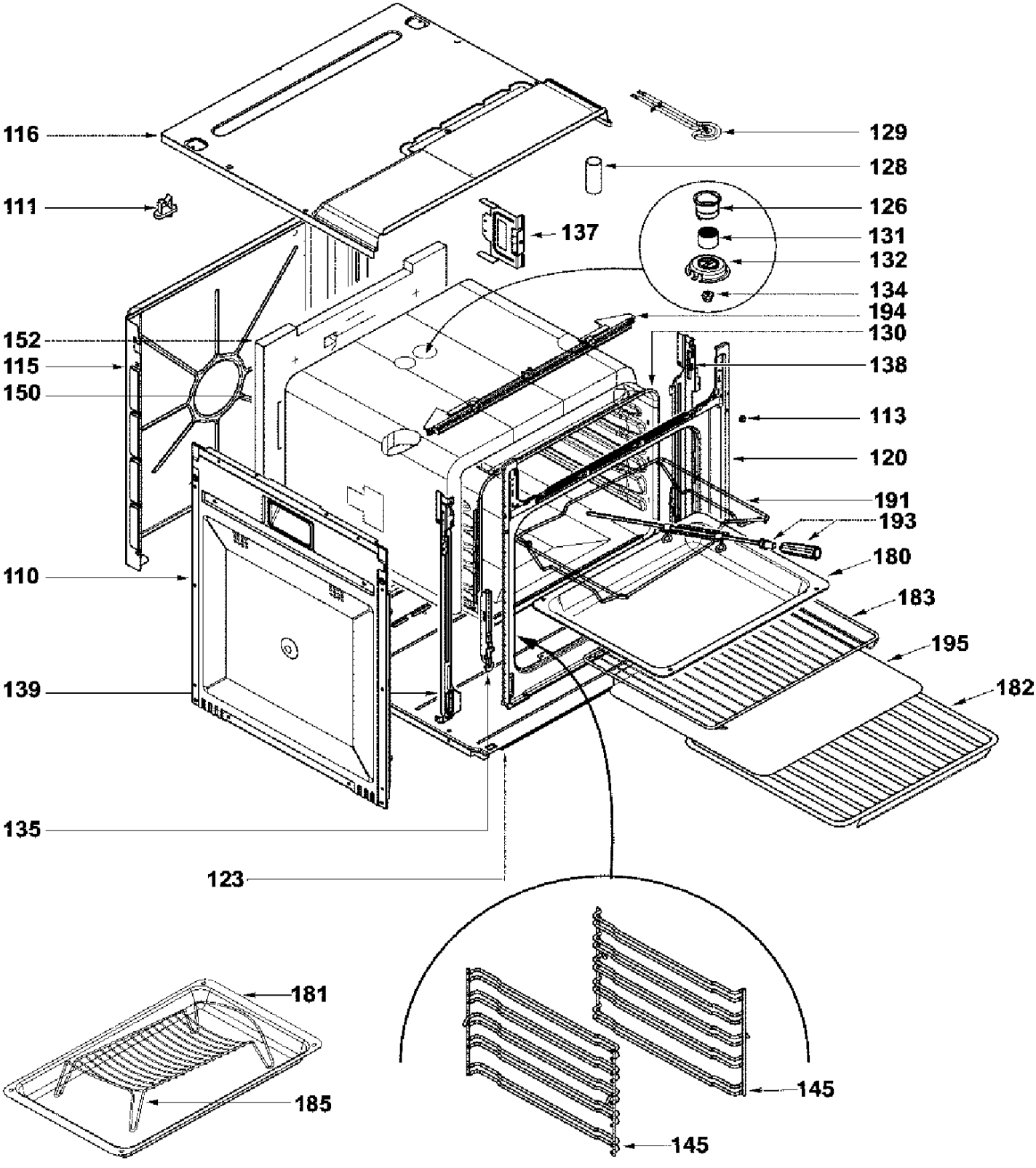
116
111
152
115
150
110
139
135
123
129
128
126
131
132
134
137
194
130
138
113
120
191
193
180
183
195
182
181
185
145
145

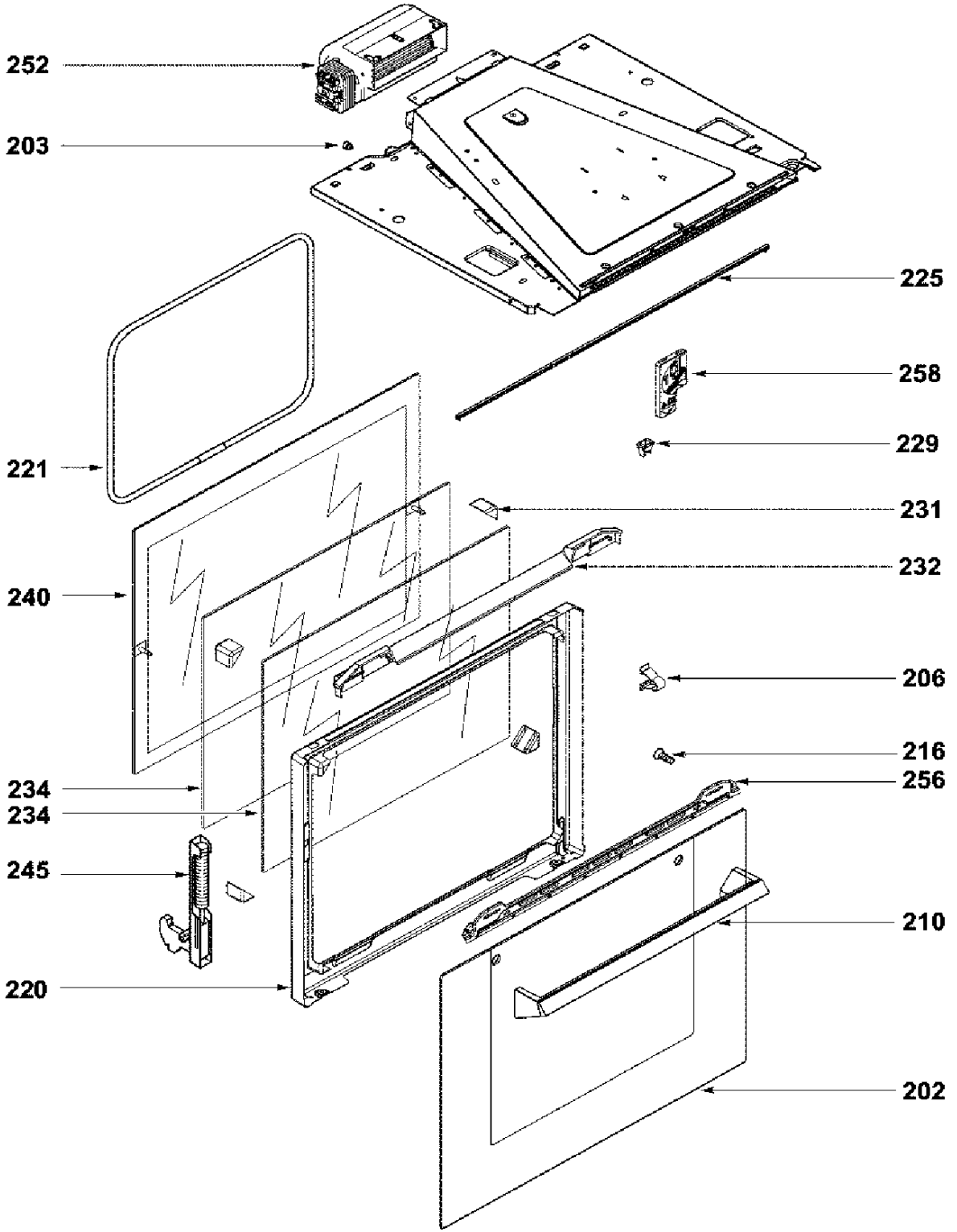
252
203
225
258
229
221
231
232
240
206
216
234
256
234
245
210
220
202

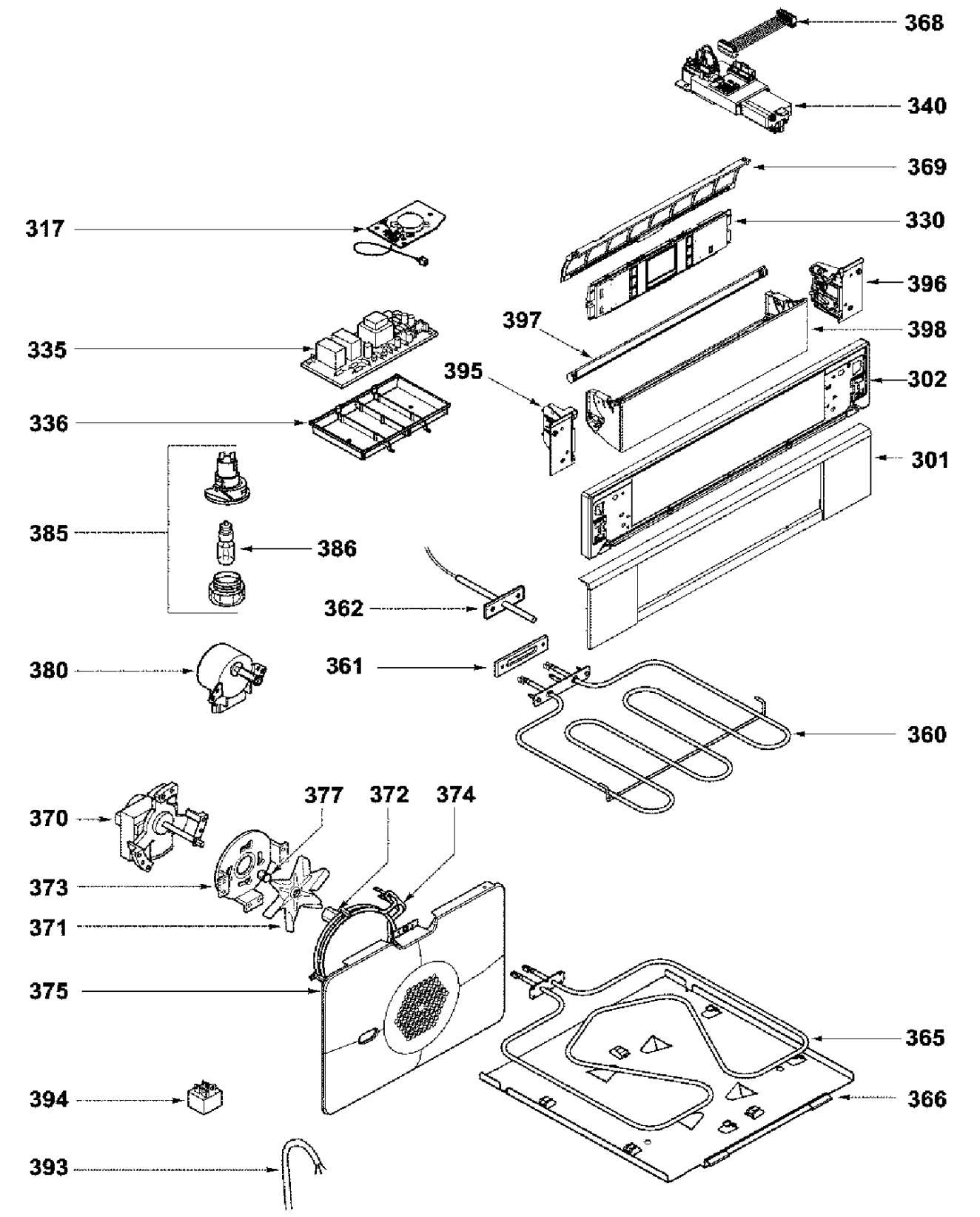
368
340
369
330
317
396
397
398
335
395
302
336
301
385
386
362
380
361
360
377
372
374
370
373
371
375
365
394
366
393